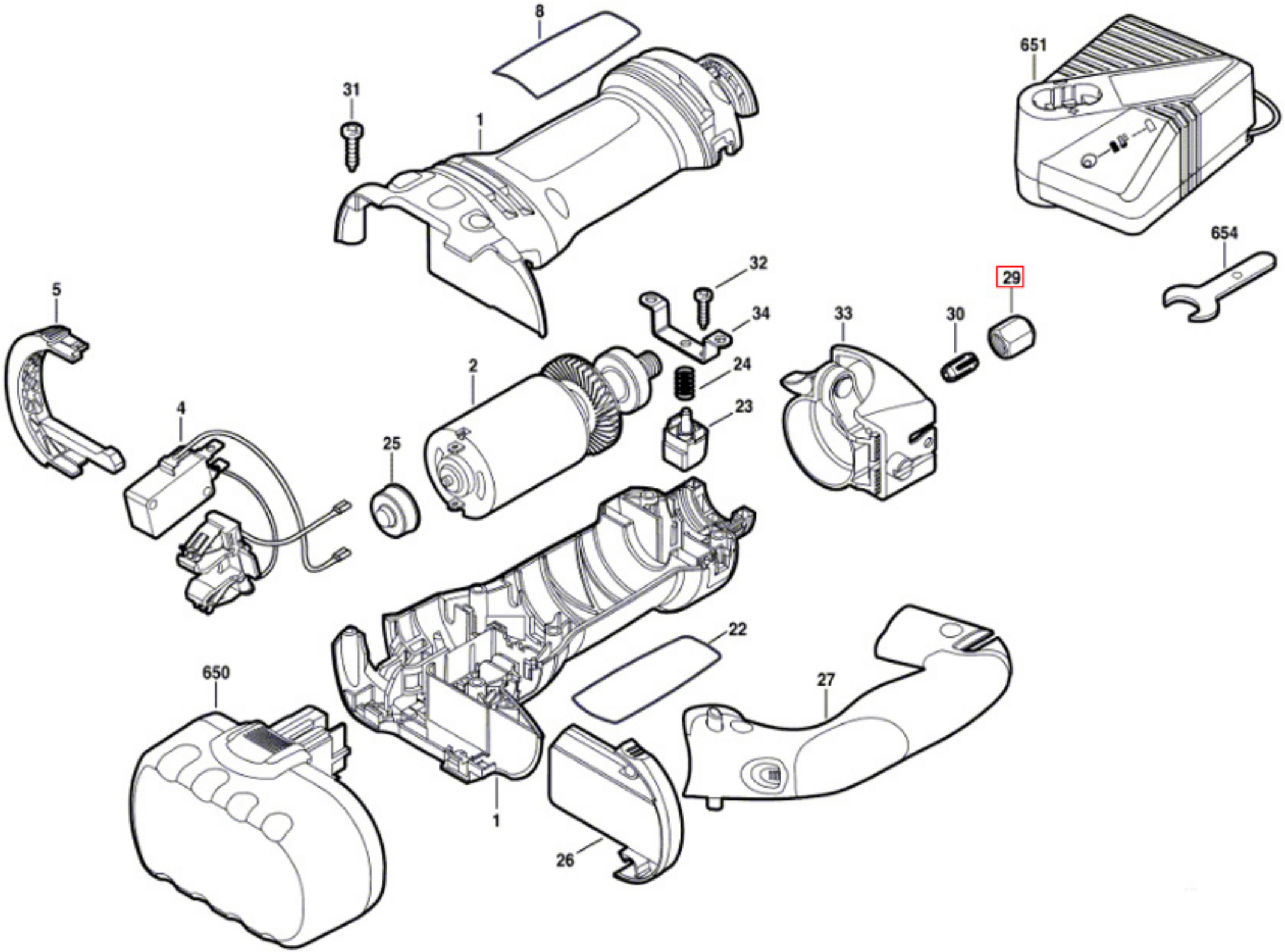
8
31
1
651
654
32
29
5
34
33
30
2
24
23
4
25
22
650
27
1
26