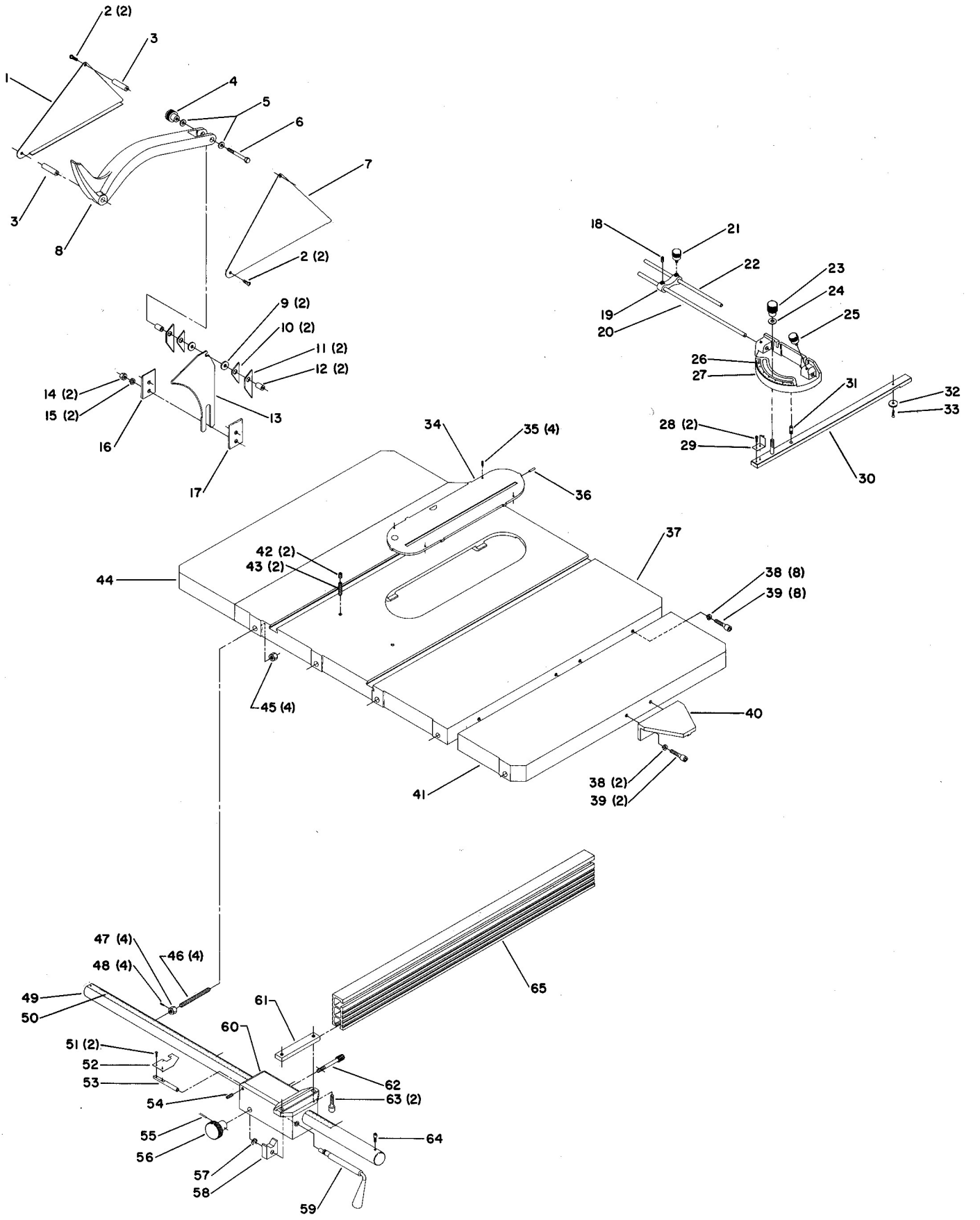
2 (2)
3
1
4
5
6
7
3
8
2 (2)
9 (2)
10 (2)
11 (2)
12 (2)
14 (2)
15 (2)
16
13
17
18
21
22
23
24
19
20
25
26
27
31
32
33
28 (2)
29
30
34
35 (4)
36
37
42 (2)
43 (2)
44
38 (8)
39 (8)
45 (4)
40
41
38 (2)
39 (2)
47 (4)
46 (4)
48 (4)
49
50
61
65
60
51 (2)
52
53
62
54
63 (2)
55
64
56
57
58
59

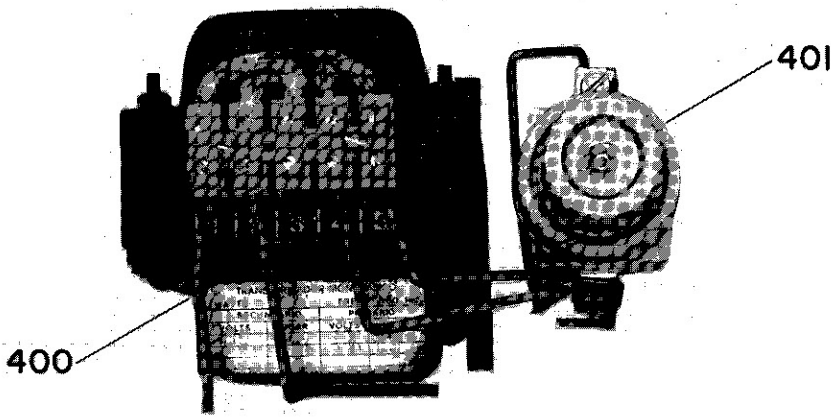

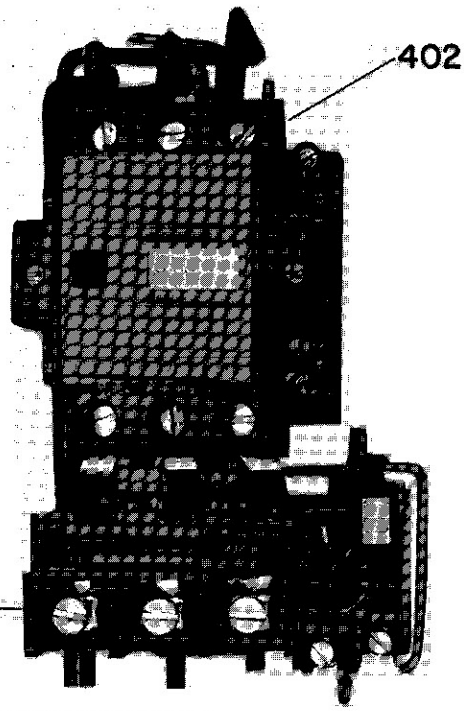

THREE PHASE ONLY

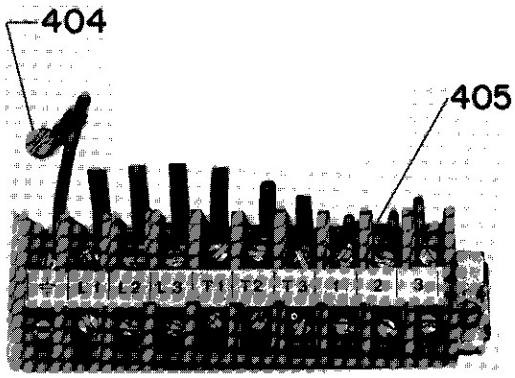

SINGLE PHASE ONLY

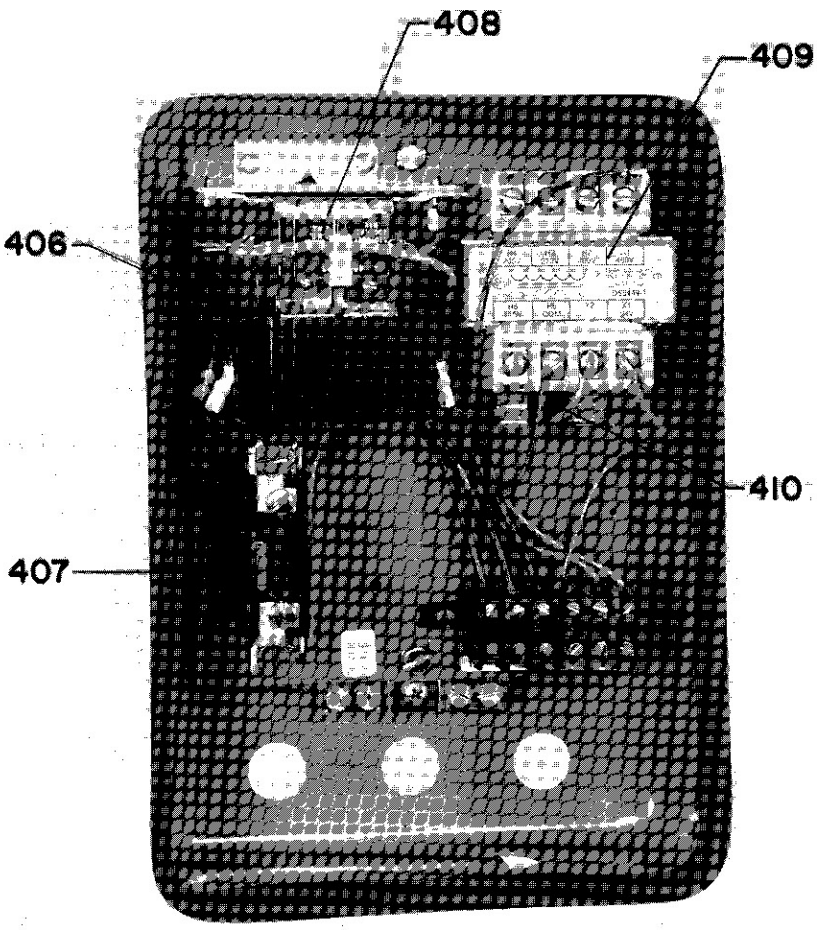

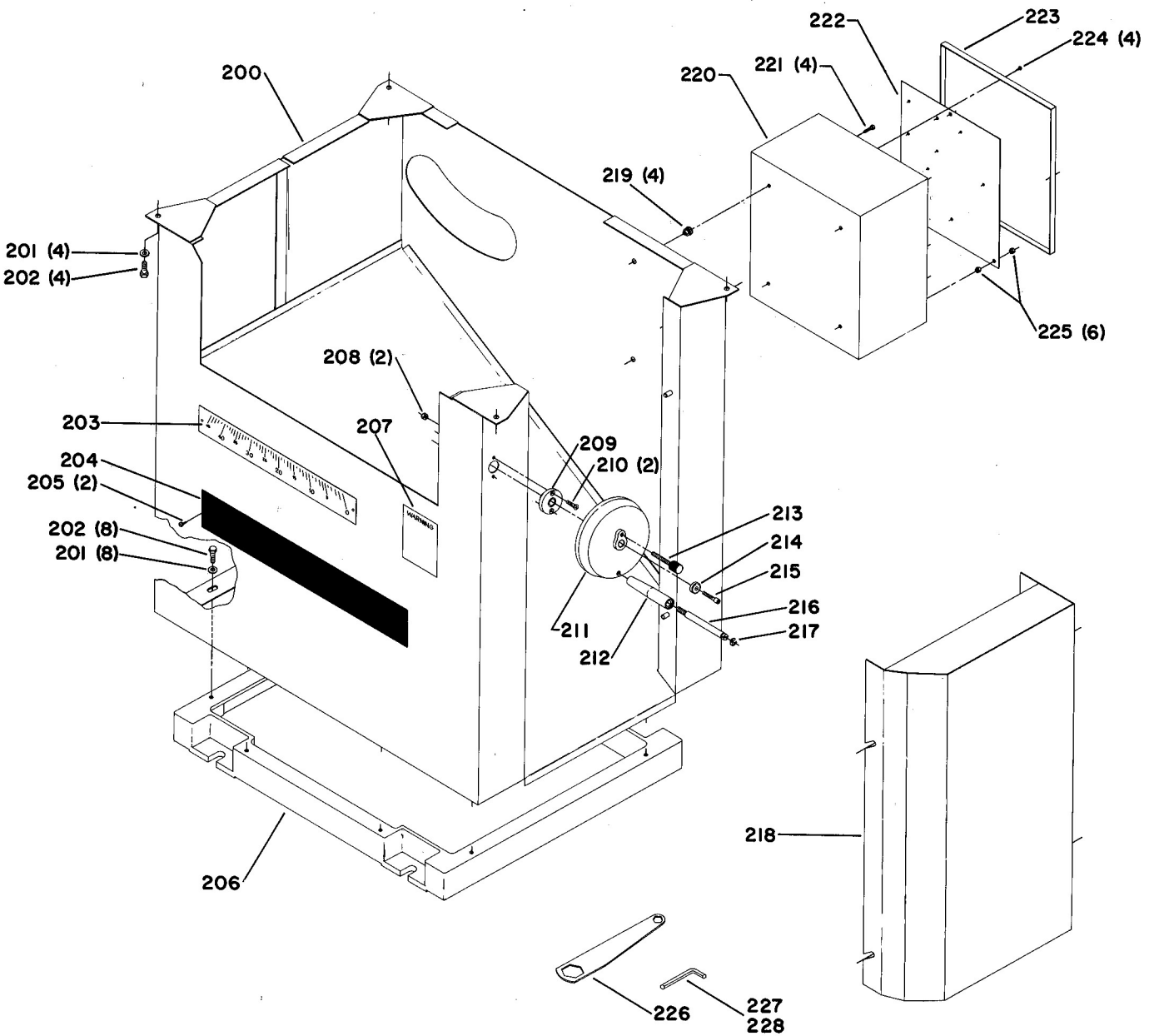
200
201 (4)
202 (4)
203
204
205 (2)
202 (8)
201 (8)
206
207
208 (2)
209
210 (2)
211
212
213
214
215
216
217
218
219 (4)
220
221 (4)
222
223
224 (4)
225 (6)
226
227
228

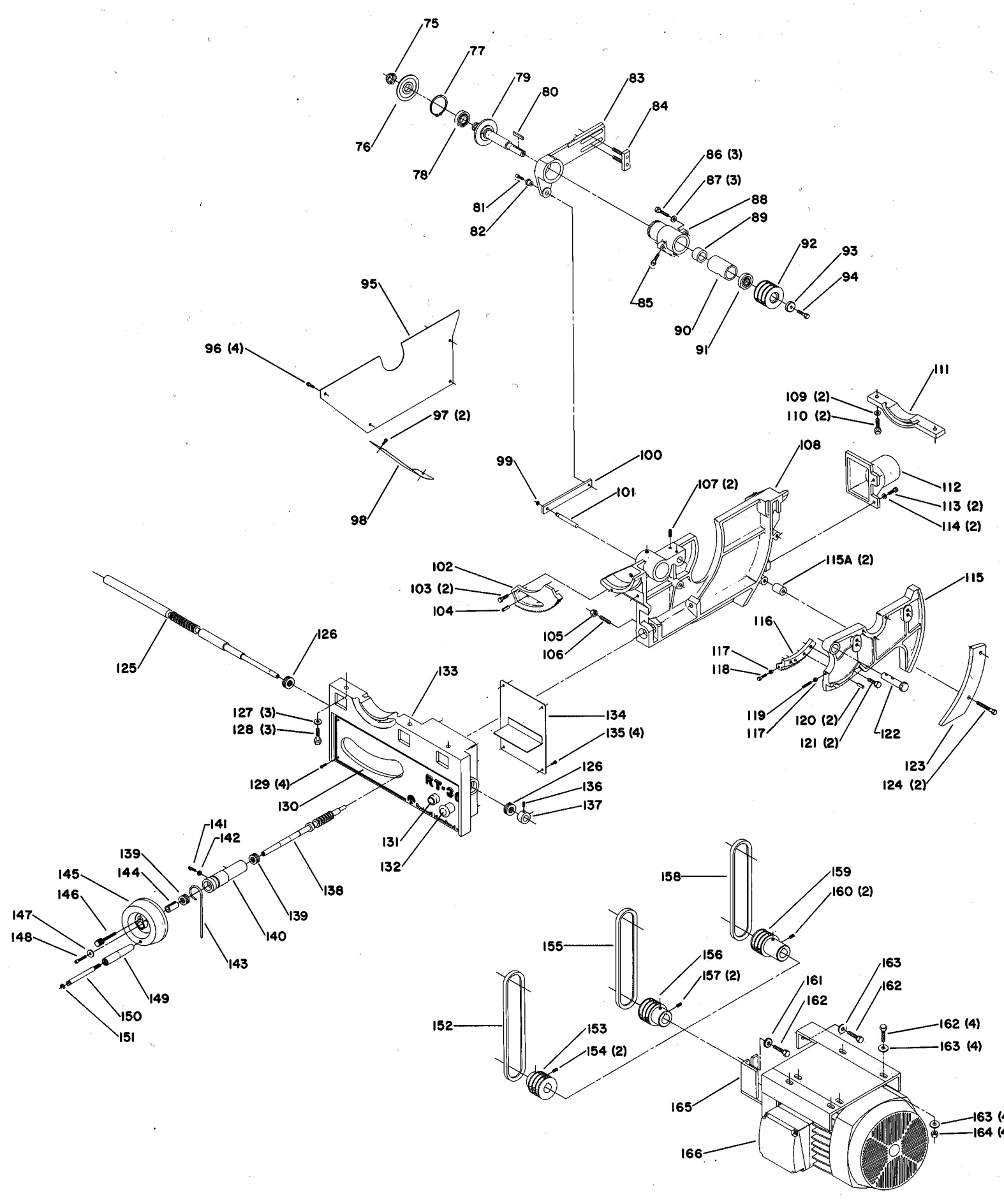
75
77
79
80
83
84
76
78
86 (3)
87 (3)
88
89
81
82
92
93
94
85
90
91
95
96 (4)
97 (2)
98
111
109 (2)
110 (2)
99
100
101
108
107 (2)
112
113 (2)
114 (2)
102
103 (2)
104
115A (2)
115
105
106
116
117
118
125
126
133
127 (3)
128 (3)
134
135 (4)
119
120 (2)
121 (2)
122
123
124 (2)
129 (4)
130
126
136
137
131
132
141
142
139
145
144
146
147
148
138
139
140
143
149
150
151
158
159
160 (2)
155
156
157 (2)
152
153
154 (2)
161
162
163
162 (4)
163 (4)
165
163 (4)
164 (4)
166