3 601 J92 U10
Stand ~~06-07~~
Issue 06-09-18

Fig./Abb. 1

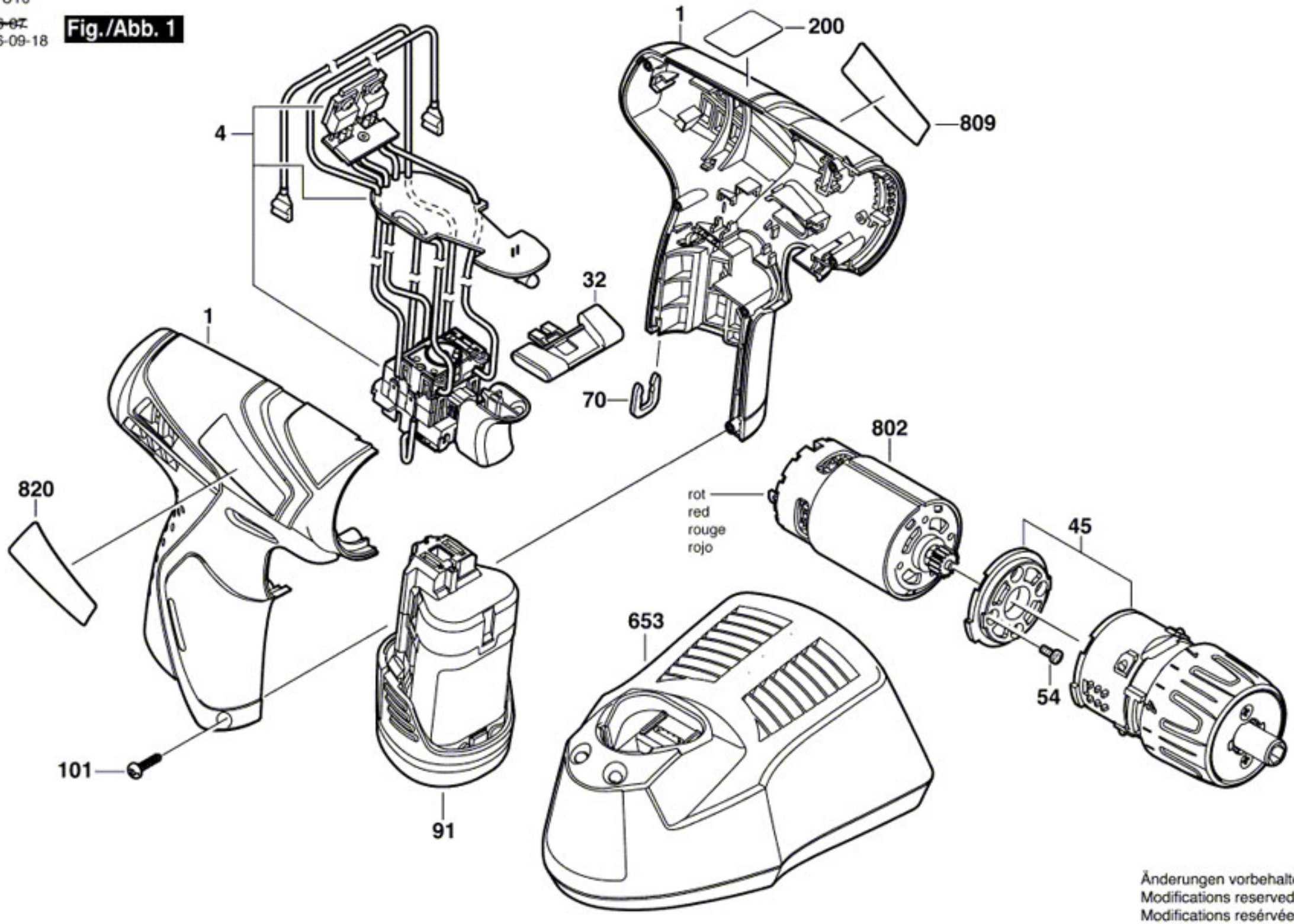

Änderungen vorbehalten
Modifications reserved
Modifications resérvées
Salvo modificaciones