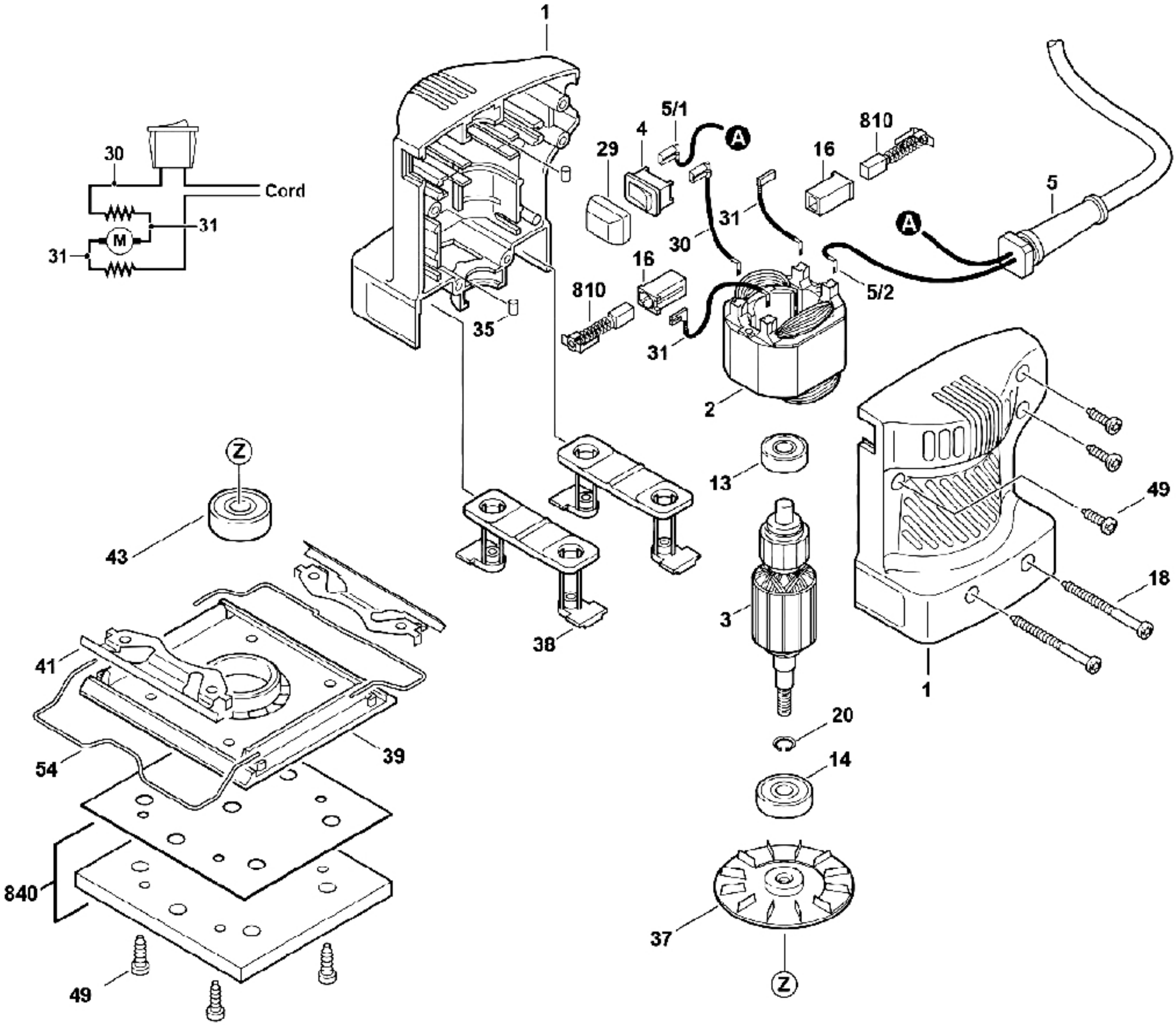

1
30
Cord
31
M
31
5/1
4
29
A
810
16
5
31
30
A
16
810
5/2
35
31
2
Z
13
49
43
18
3
38
41
1
20
54
39
14
840
37
49
Z