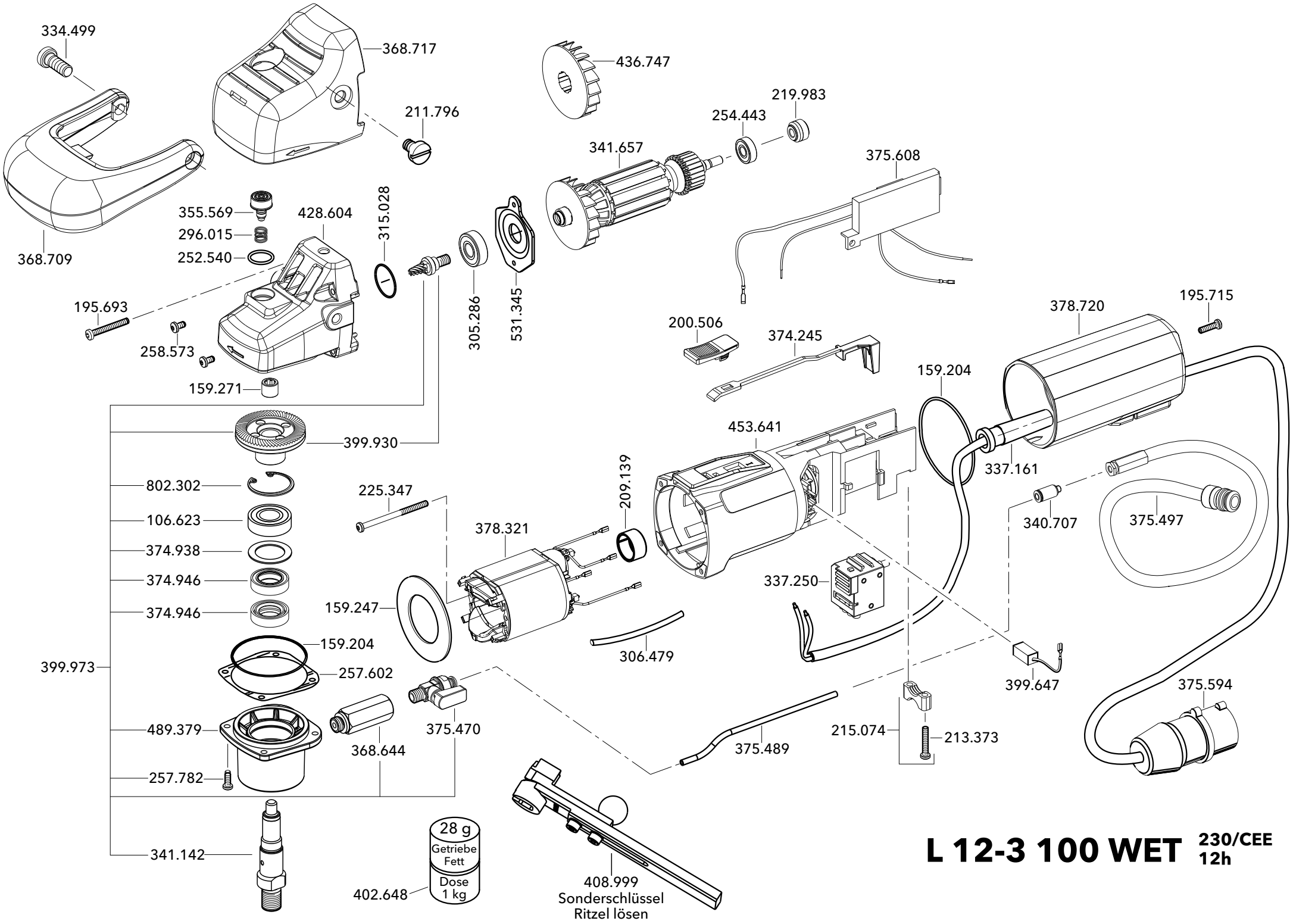

L 12-3 100 WET

230/CEE
12h