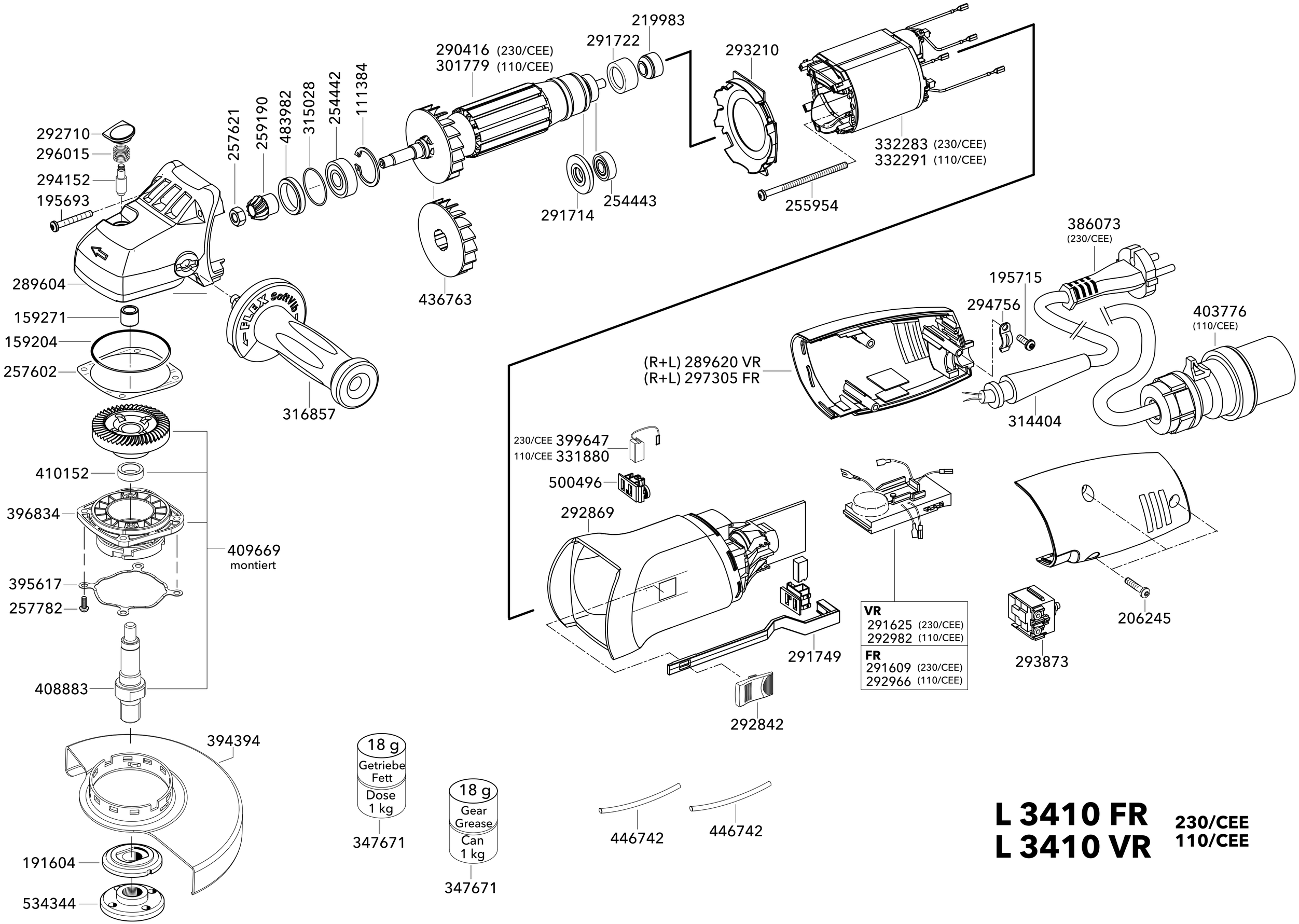
292710
296015
294152
195693
289604
159271
159204
257602
410152
396834
395617
257782
408883
409669
montiert
257621
259190
483982
315028
254442
111384
290416 (230/CEE)
301779 (110/CEE)
436763
316857
291722
219983
291714
254443
293210
255954
332283 (230/CEE)
332291 (110/CEE)
386073
(230/CEE)
195715
294756
403776
(110/CEE)
(R+L) 289620 VR
(R+L) 297305 FR
314404
230/CEE 399647
110/CEE 331880
500496
292869
291749
292842
VR
291625 (230/CEE)
292982 (110/CEE)
FR
291609 (230/CEE)
292966 (110/CEE)
206245
293873
394394
191604
534344
18 g
Getriebe Fett
Dose 1 kg
347671
18 g
Gear Grease
Can 1 kg
347671
446742
446742
L 3410 FR
L 3410 VR
230/CEE
110/CEE