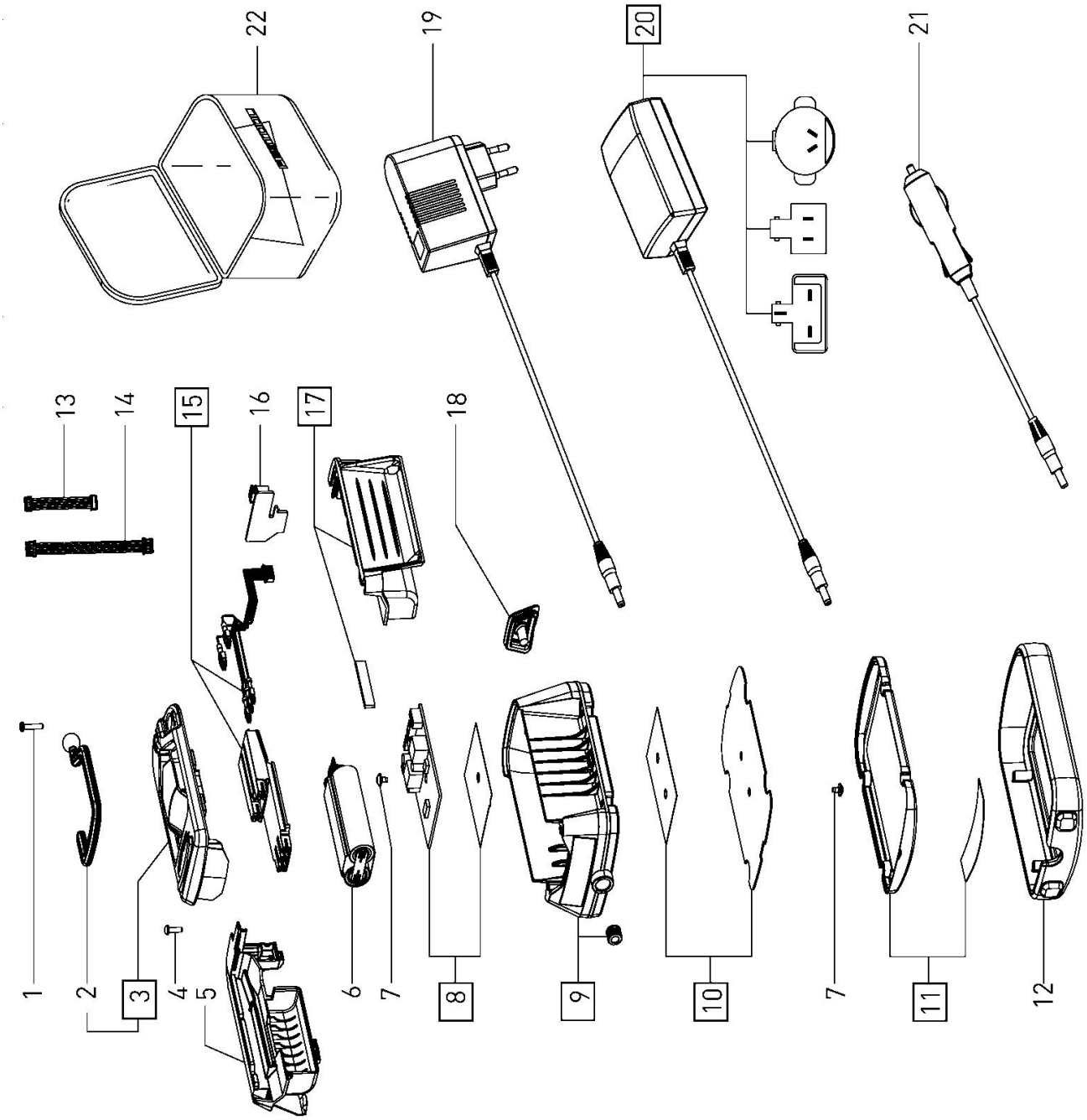497741_USA - KAL