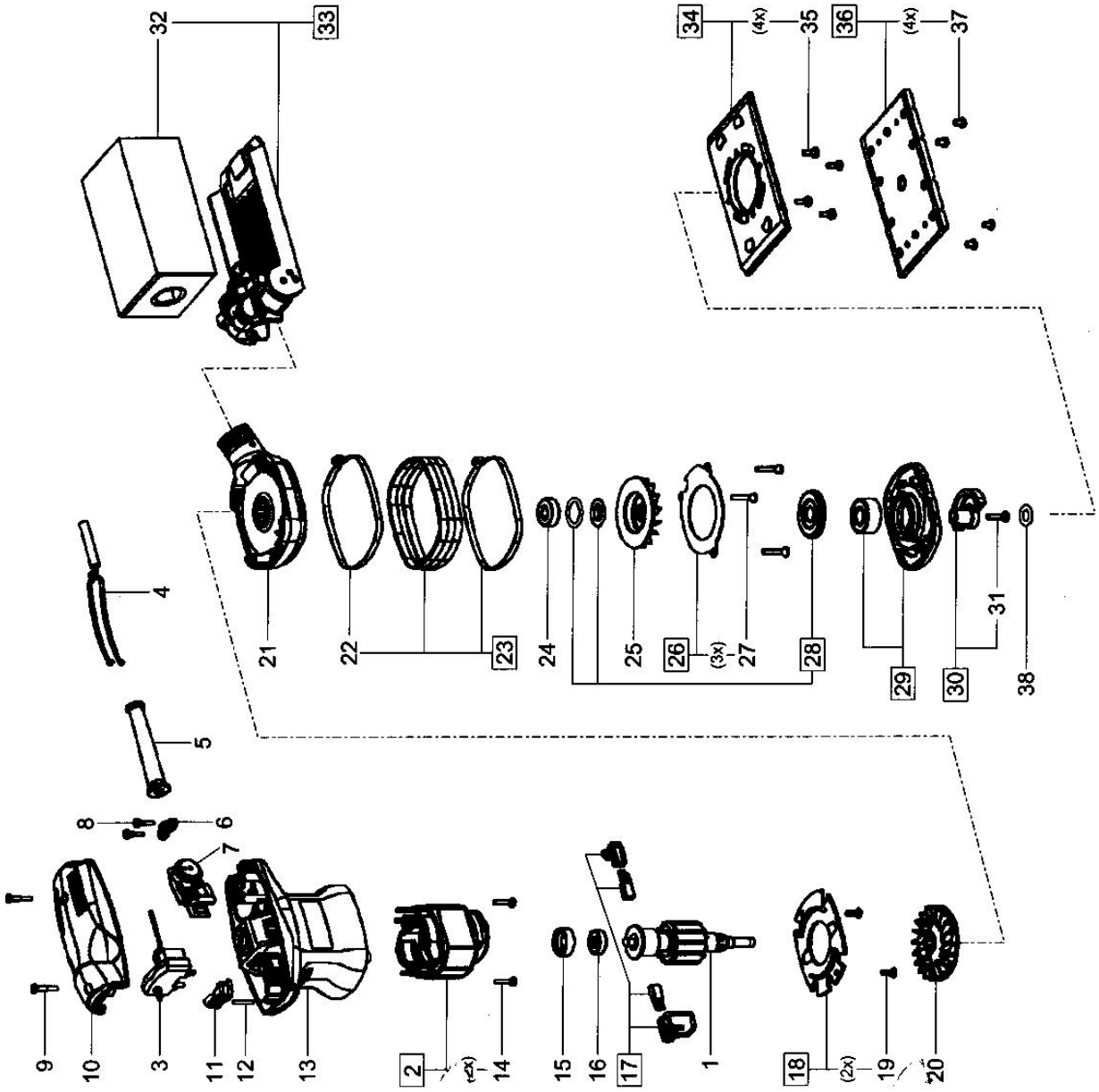489987_USA - RS 400 E 120V