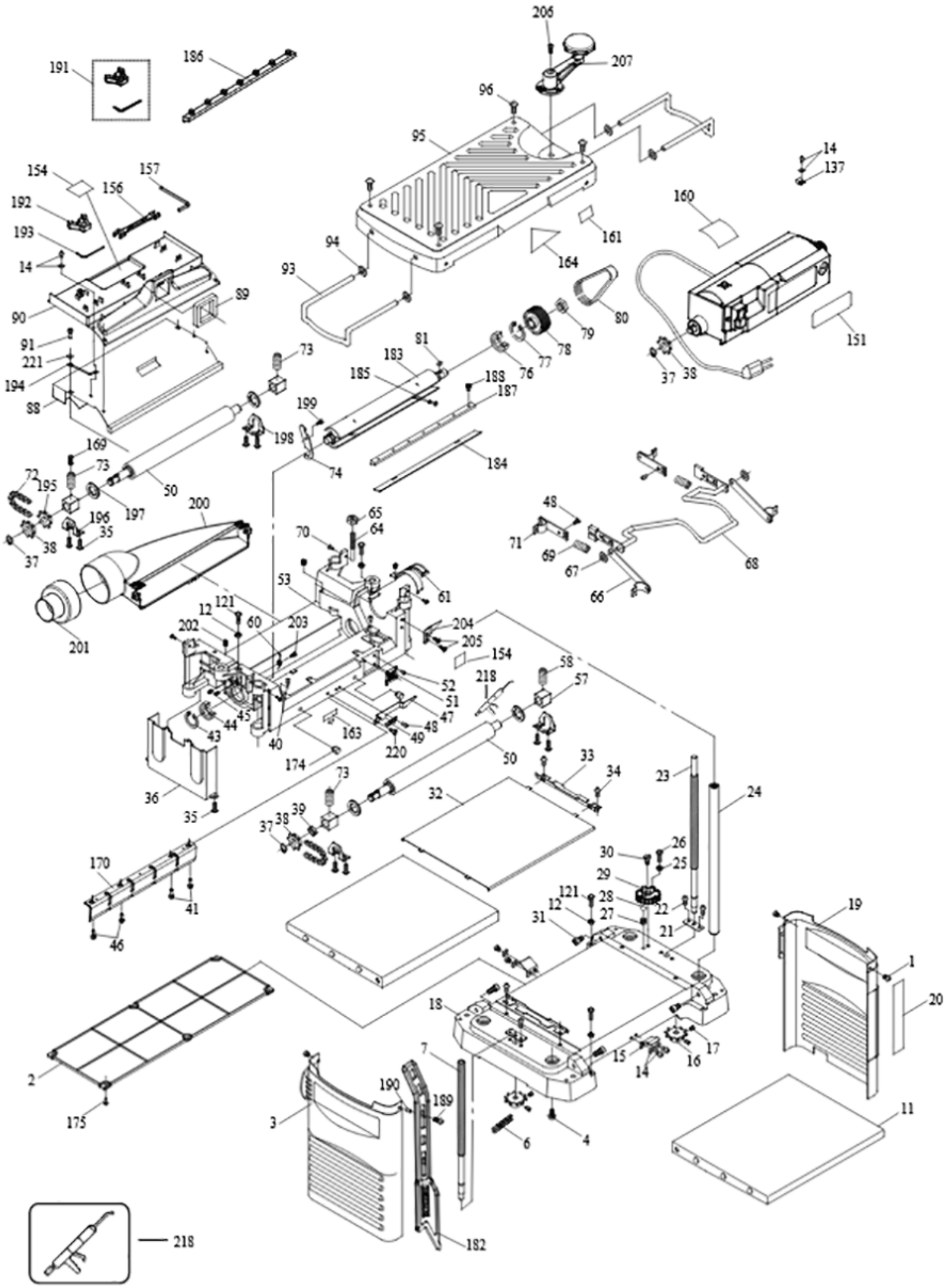
206
207
191
186
96
95
14
137
154
157
156
192
193
160
161
164
94
93
14
89
90
80
79
78
77
76
151
91
221
194
88
73
81
183
185
188
187
37
38
199
198
169
73
74
184
72
195
50
197
196
35
38
37
200
65
64
70
48
71
69
67
68
66
53
61
12
121
60
203
202
204
205
154
201
58
57
218
52
51
47
45
44
43
40
163
48
49
220
174
50
33
34
23
24
36
35
73
32
39
38
37
170
41
46
30
26
25
29
121
28
22
12
27
31
21
19
1
20
18
17
15
16
14
7
2
175
190
189
3
6
4
11
182
218

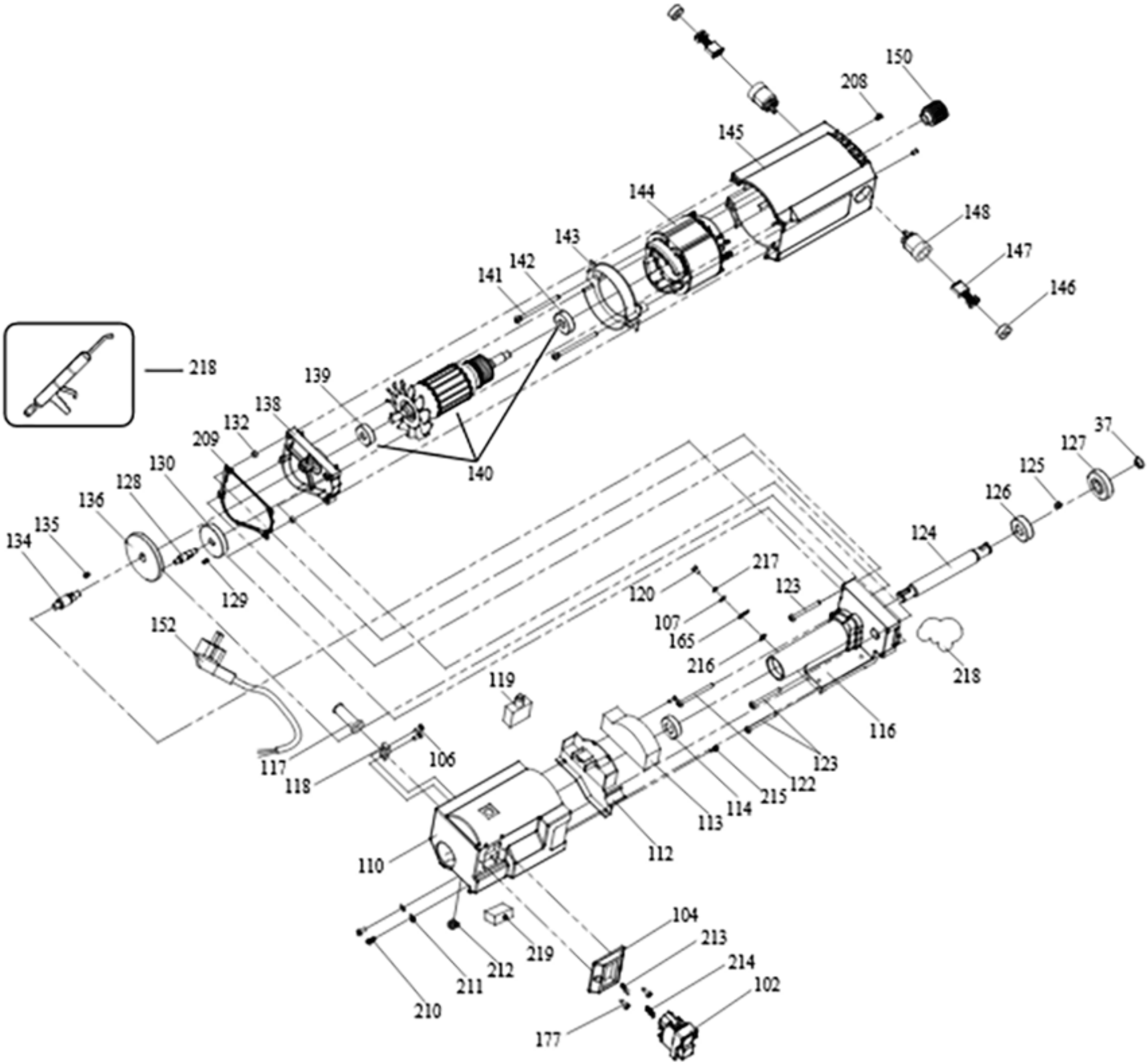
150
208
145
144
148
143
147
142
141
146
218
139
138
132
209
140
130
128
136
135
134
129
37
127
125
126
124
217
123
120
107
165
216
218
152
119
116
106
117
118
123
122
215
114
113
112
110
104
213
214
102
219
212
211
210
177