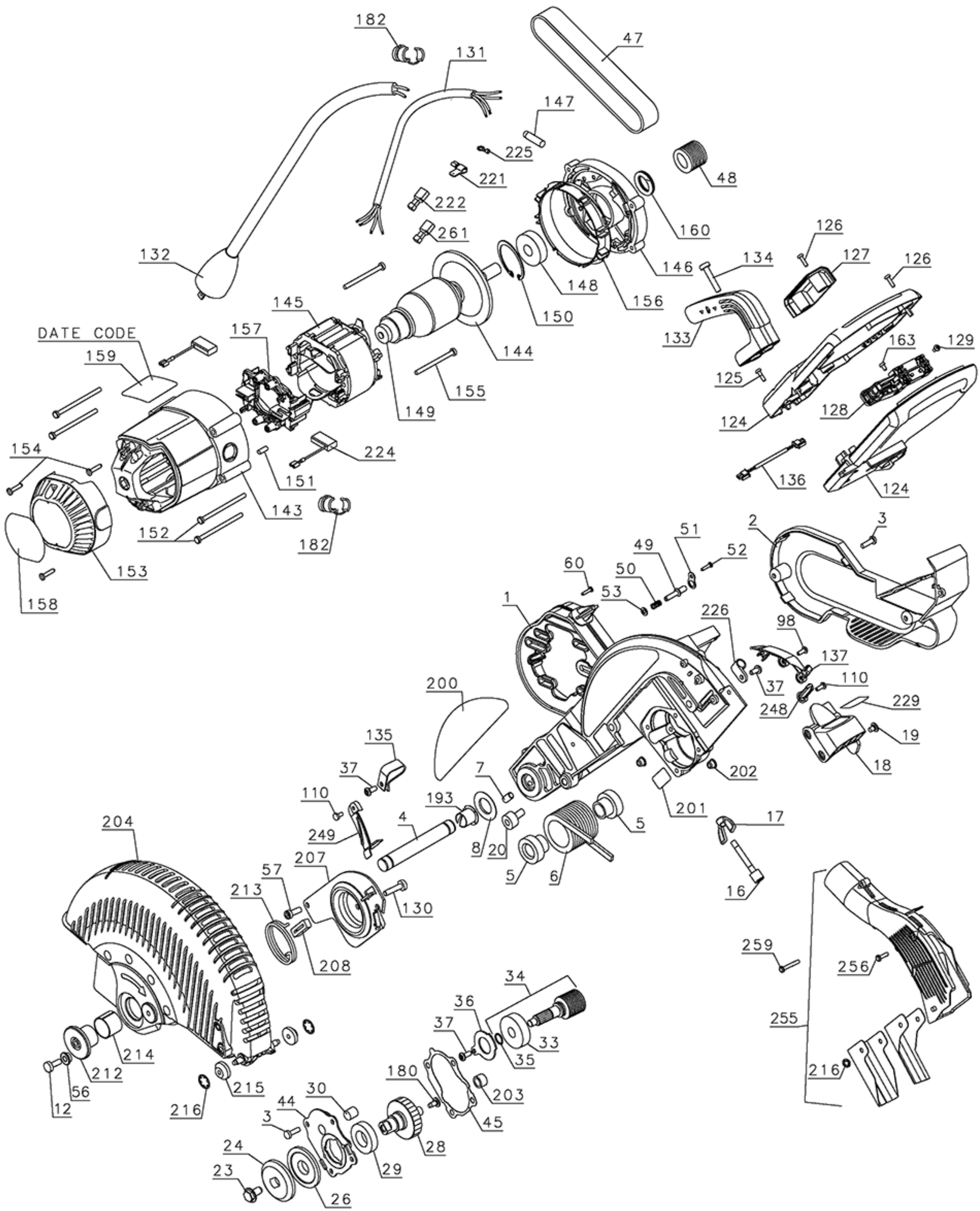
182
131
47
147
225
221
48
222
261
160
126
132
146
134
127
126
148
156
145
150
DATE CODE
157
133
163
129
159
144
125
155
149
128
124
154
224
151
136
124
143
152
182
153
158
2
3
51
49
52
60
50
53
1
226
98
137
110
200
37
248
229
135
19
37
7
202
18
110
193
201
17
249
4
8
20
5
204
207
57
5
6
213
130
16
259
256
208
34
36
255
37
33
35
214
212
180
216
56
215
30
203
12
216
44
45
3
28
24
29
23
26

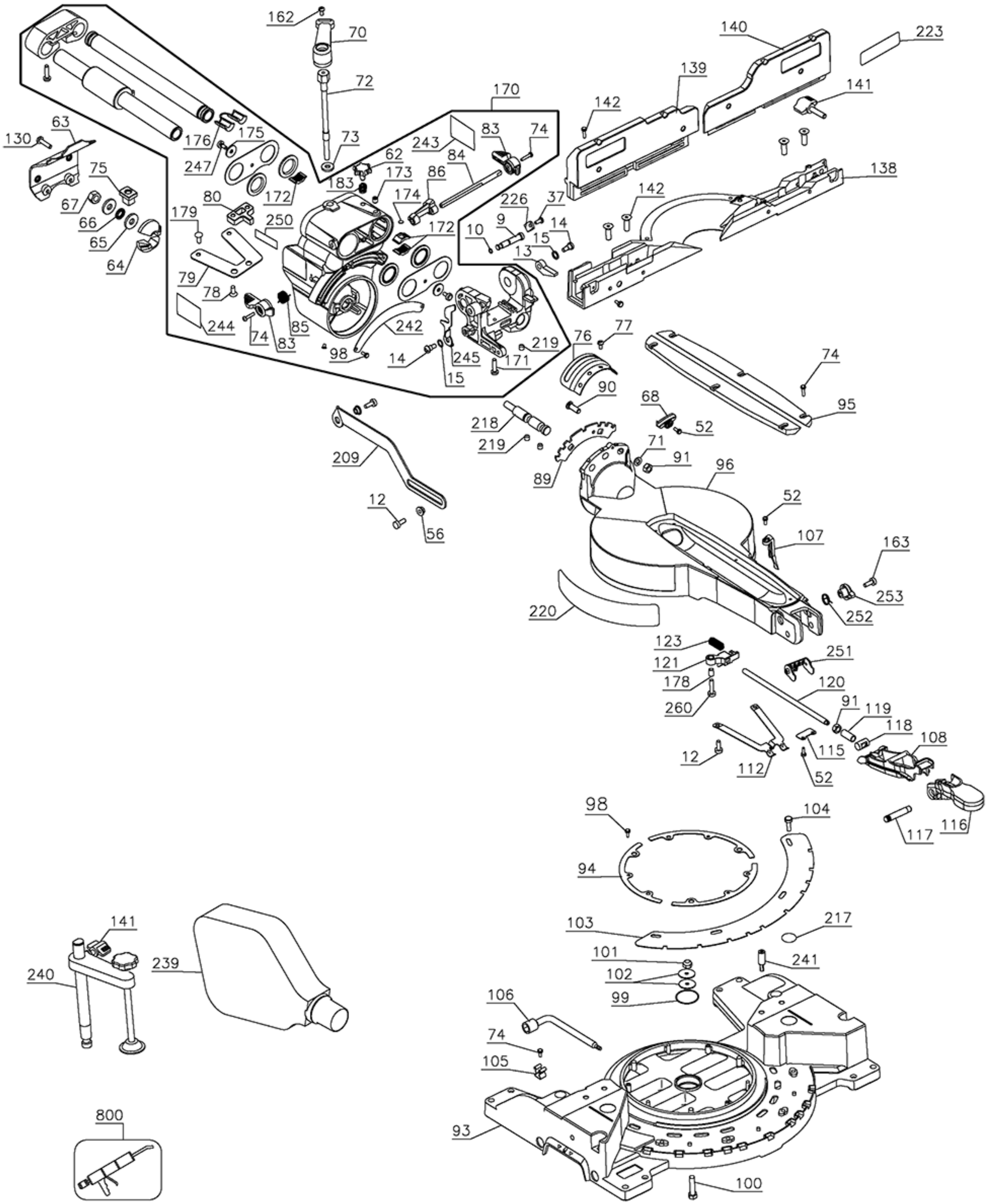
162
70
72
73
170
140
223
139
141
142
63
130
176
175
247
243
83
74
62
84
173
86
183
174
172
138
142
75
80
226
37
67
66
65
64
179
250
172
9
14
10
15
13
79
78
244
74
83
85
242
98
14
245
15
171
219
76
77
74
90
95
68
52
218
219
209
89
71
91
96
12
56
52
107
163
253
252
220
123
121
178
260
251
120
91
119
118
108
12
112
115
52
116
117
98
104
94
103
217
101
102
99
241
106
74
105
93
100
141
240
239
800