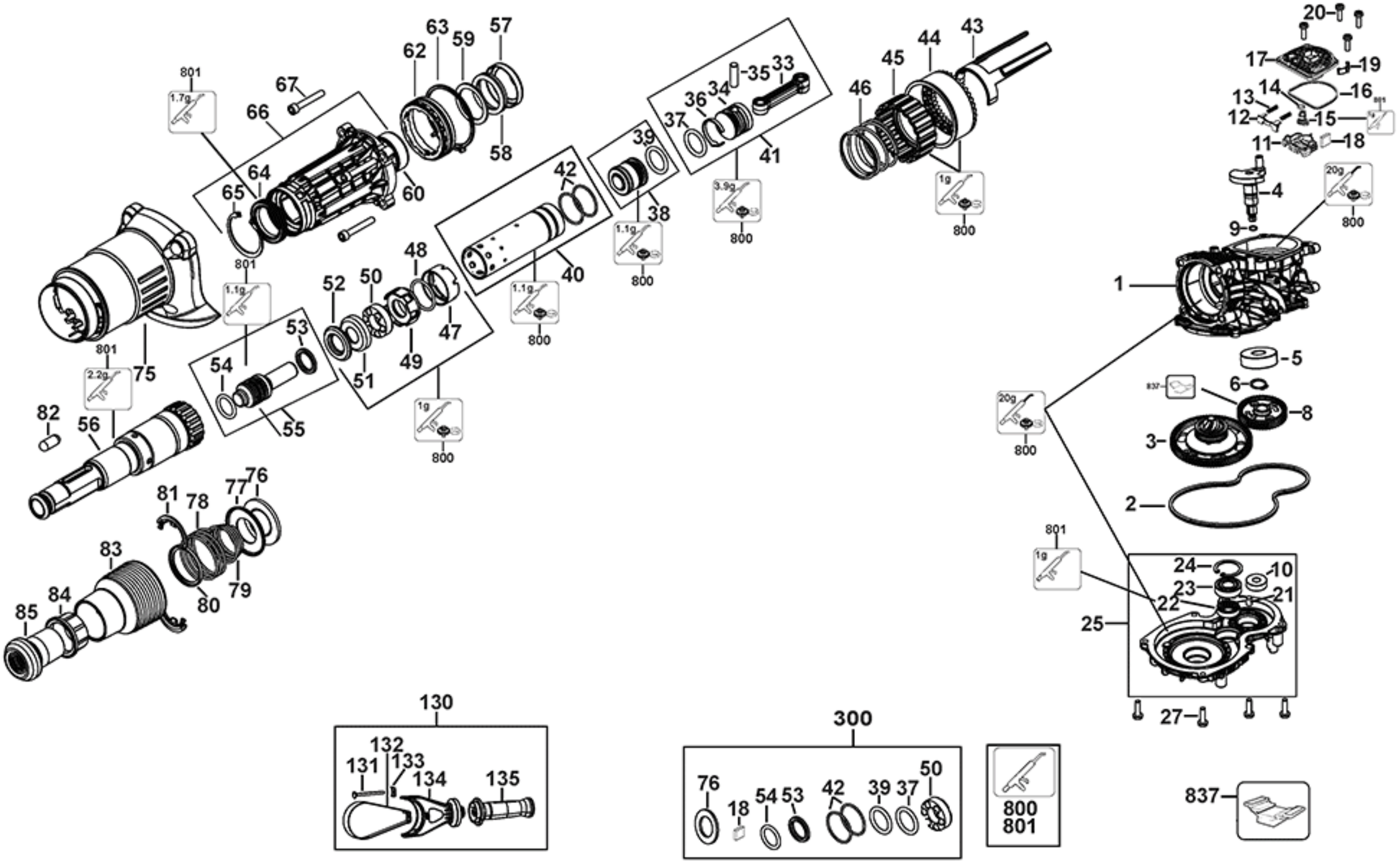
801
1.7g
67
66
62
63
59
57
58
64
65
60
801
1.1g
75
801
2.2g
82
56
54
53
55
52
50
48
51
49
47
1g
800
42
40
1.1g
800
39
38
1.1g
800
37
36
34
35
33
41
3.9g
800
46
45
44
43
1g
800
20
17
19
14
16
13
12
15
11
18
4
9
20g
800
1
5
837
6
8
3
2
20g
800
801
1g
24
10
23
21
22
25
27
81
78
77
76
83
84
85
80
79
130
131
132
133
134
135
300
76
18
54
53
42
39
37
50
800
801
837

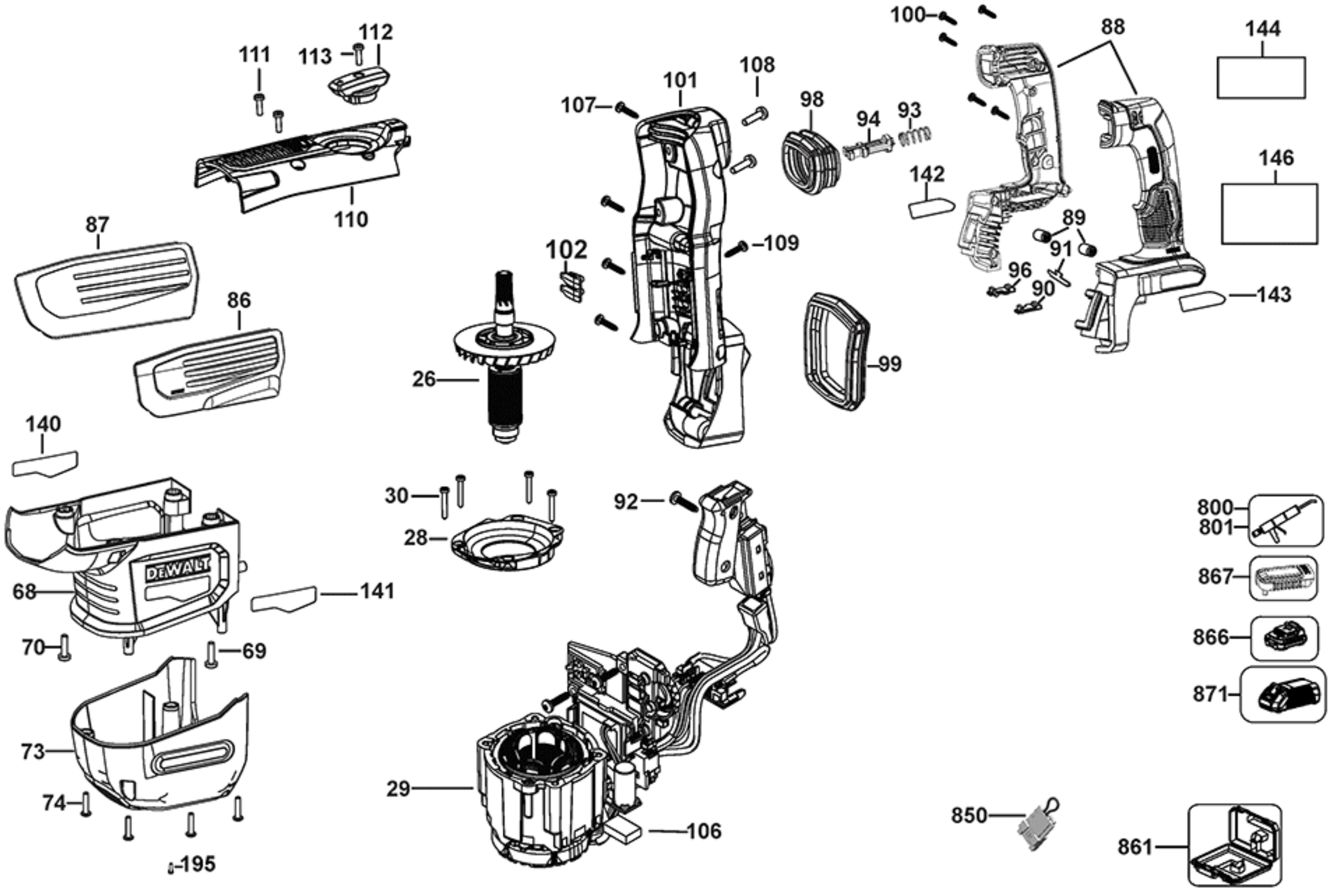
100
88
144
112
111
113
108
101
107
98
94
93
146
142
110
87
89
91
102
109
96
90
143
86
99
26
140
30
92
800
801
28
867
68
141
866
70
69
871
73
29
74
106
850
861
195