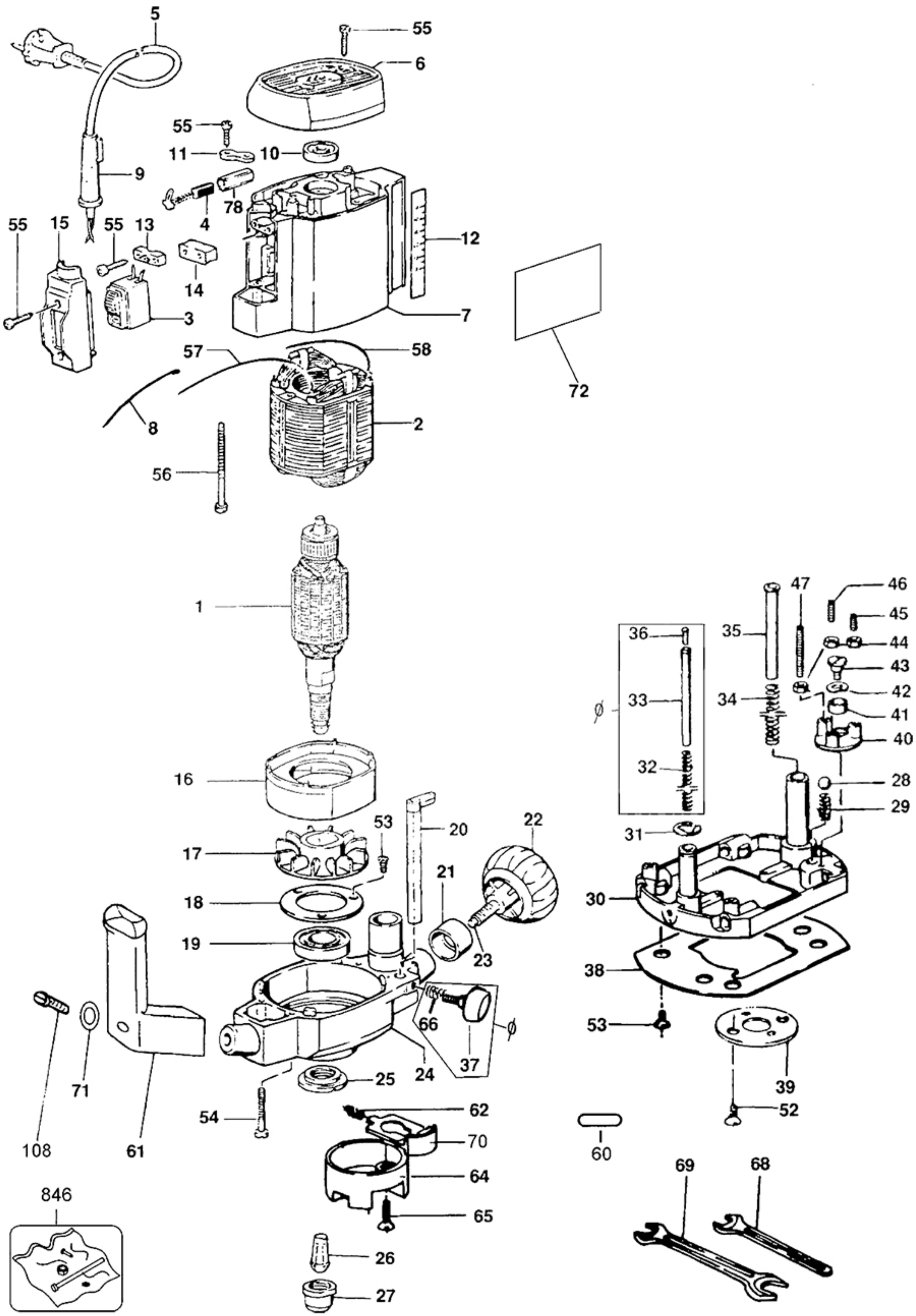
5
55
6
55
11
10
9
78
4
55
15
55
13
12
14
3
7
57
58
72
8
2
56
1
16
47
46
45
36
35
44
43
33
34
42
41
40
32
28
29
31
53
20
22
17
21
18
30
19
23
38
66
53
37
24
25
39
71
54
62
52
108
61
70
60
64
69
68
65
846
26
27