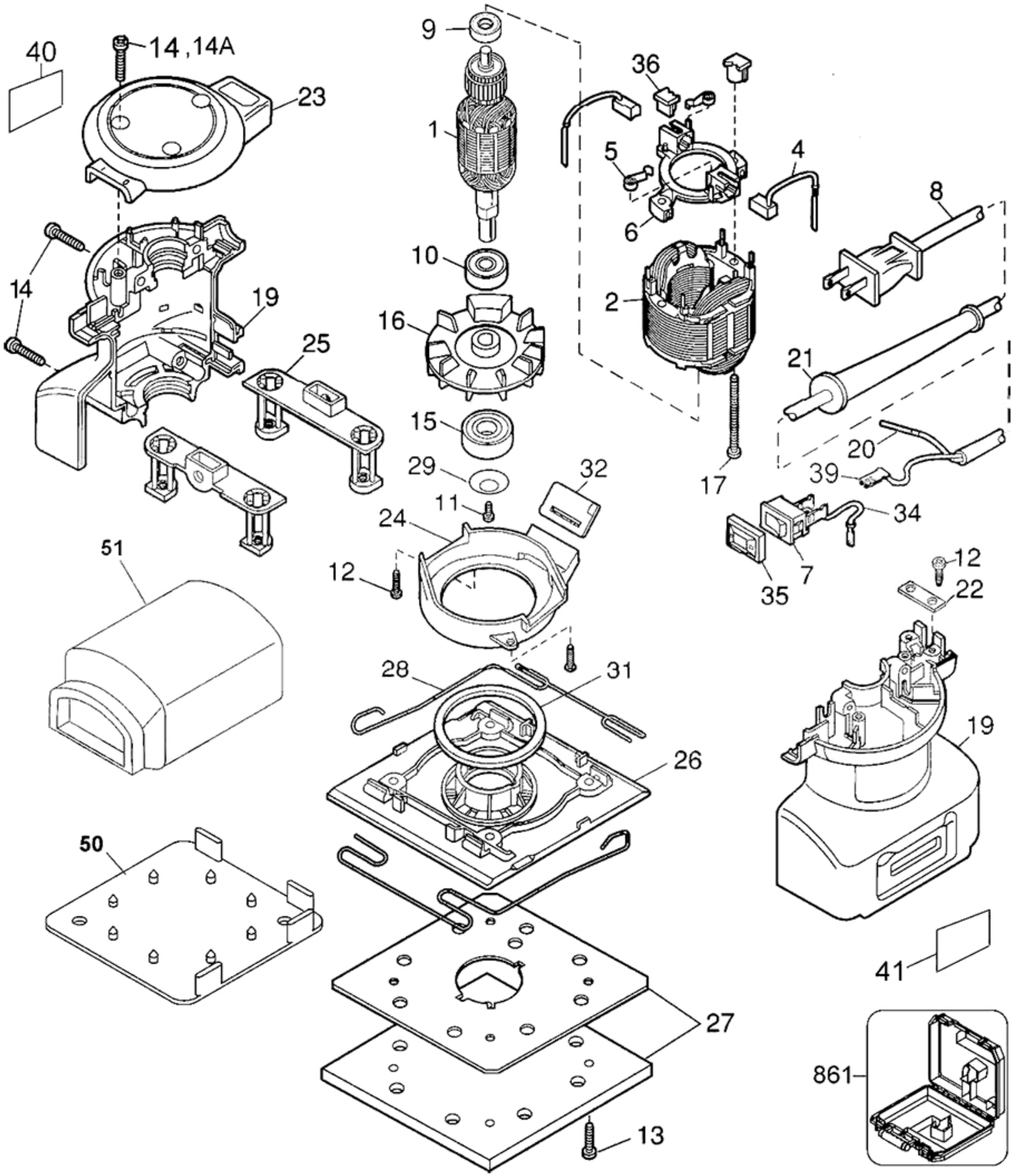
40
14,14A
23
9
1
36
5
4
6
8
10
2
14
19
16
25
21
15
20
29
32
17
39
11
34
24
12
7
35
12
22
51
28
31
19
26
50
41
27
861
13