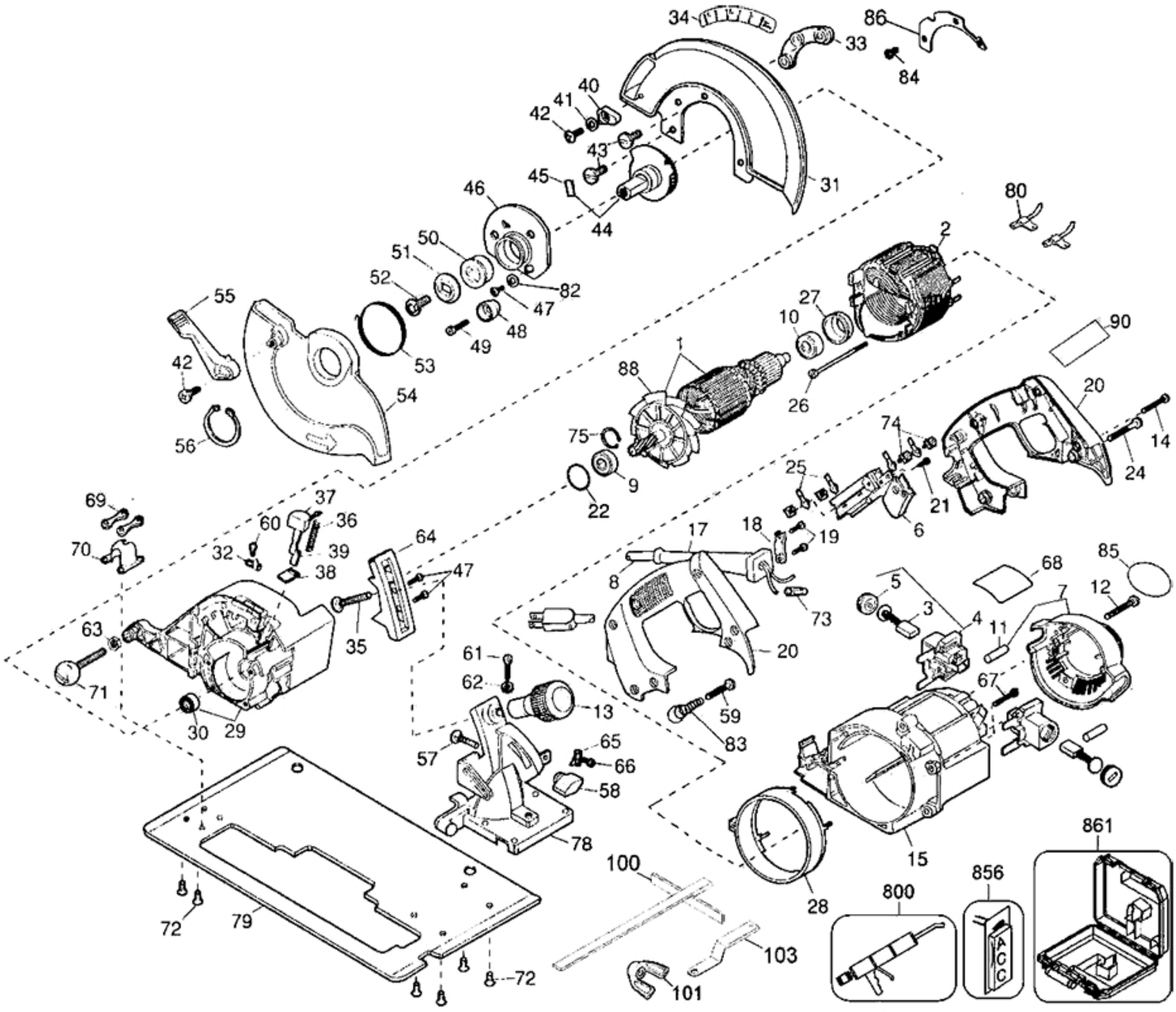
34
86
33
84
40
41
42
43
45
31
46
44
80
50
51
2
52
82
55
27
47
10
90
48
49
1
42
53
88
20
54
26
74
14
75
56
25
24
9
21
22
69
37
6
60
36
17
18
19
64
70
32
39
38
47
8
68
85
5
12
7
3
4
11
73
63
35
20
61
62
67
71
13
59
30
29
83
57
65
66
58
78
15
861
100
856
800
28
72
79
103
72
101