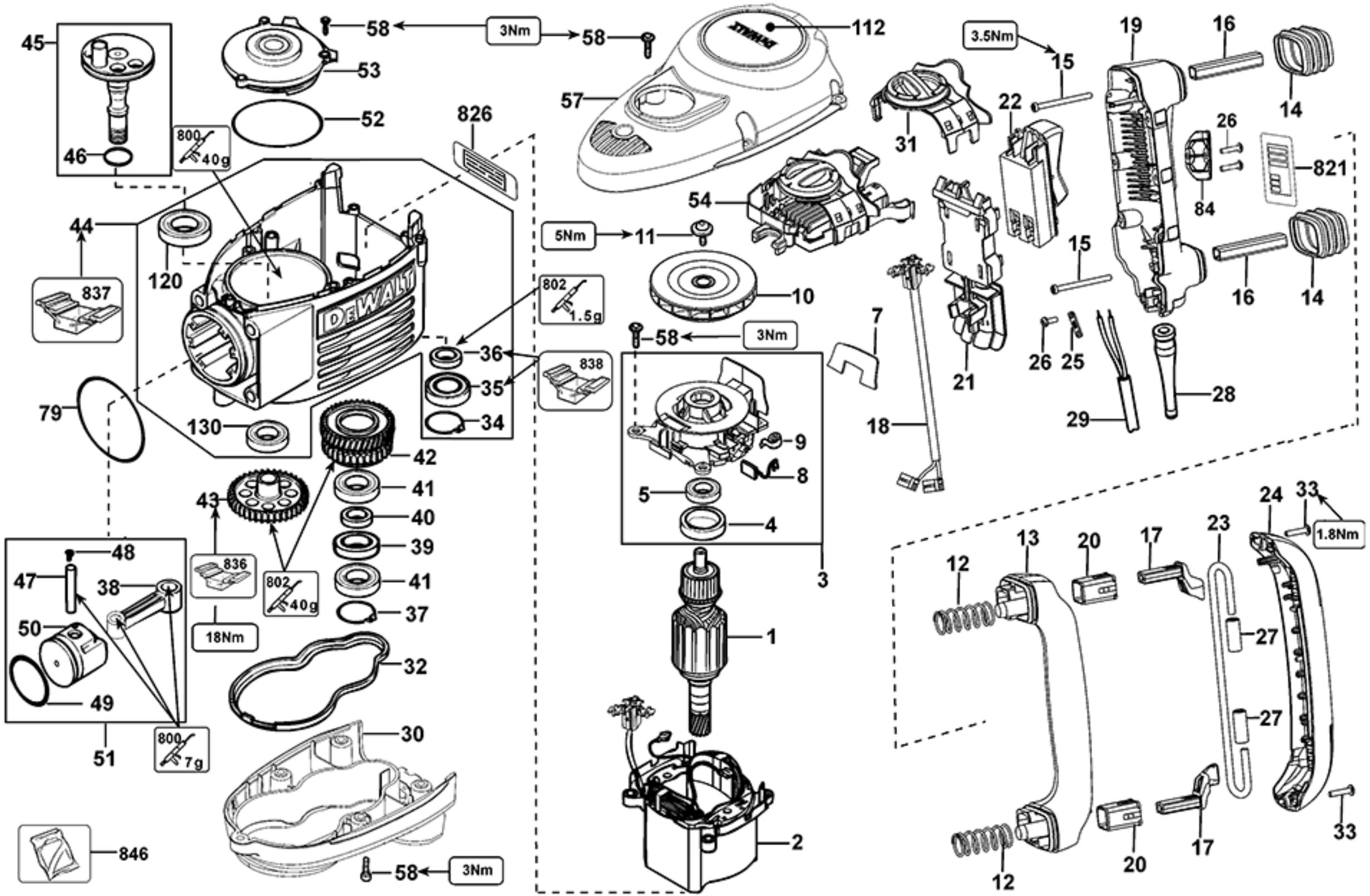
45
46
44
837
120
79
130
58
3Nm
53
52
826
800
40g
57
112
54
5Nm
11
10
802
1.5g
36
35
34
838
42
41
40
39
41
37
43
836
802
40g
18Nm
48
47
38
50
49
51
800
7g
32
30
846
58
3Nm
58
3Nm
9
8
5
4
3
1
2
7
18
31
3.5Nm
15
22
21
19
16
14
26
84
821
15
16
14
26
25
29
28
24
33
1.8Nm
13
20
17
23
12
27
27
12
20
17
33

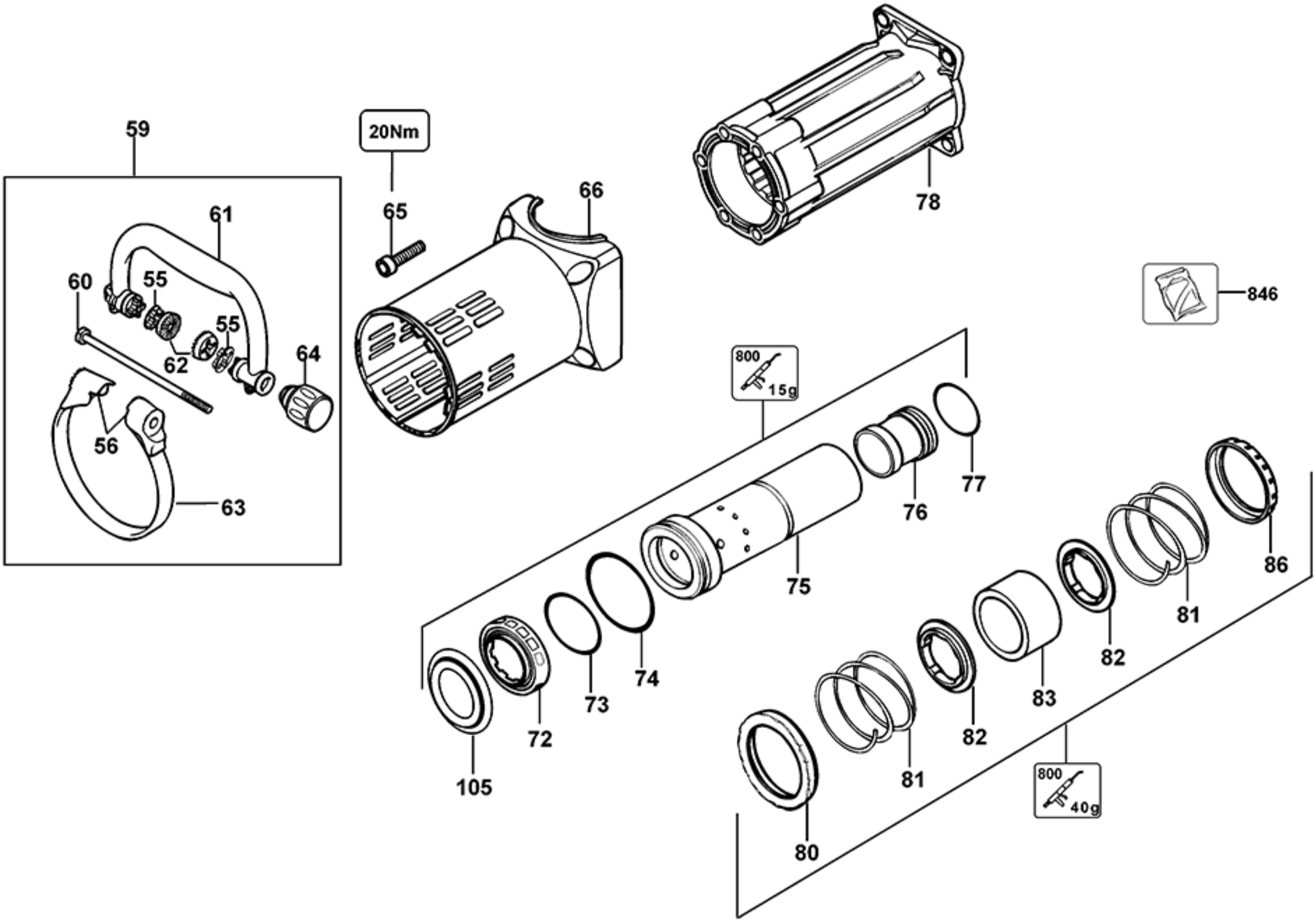
59
61
60
55
55
62
64
56
63
20Nm
65
66
78
846
800
15g
77
76
75
86
81
82
83
82
81
80
800
40g
74
73
72
105

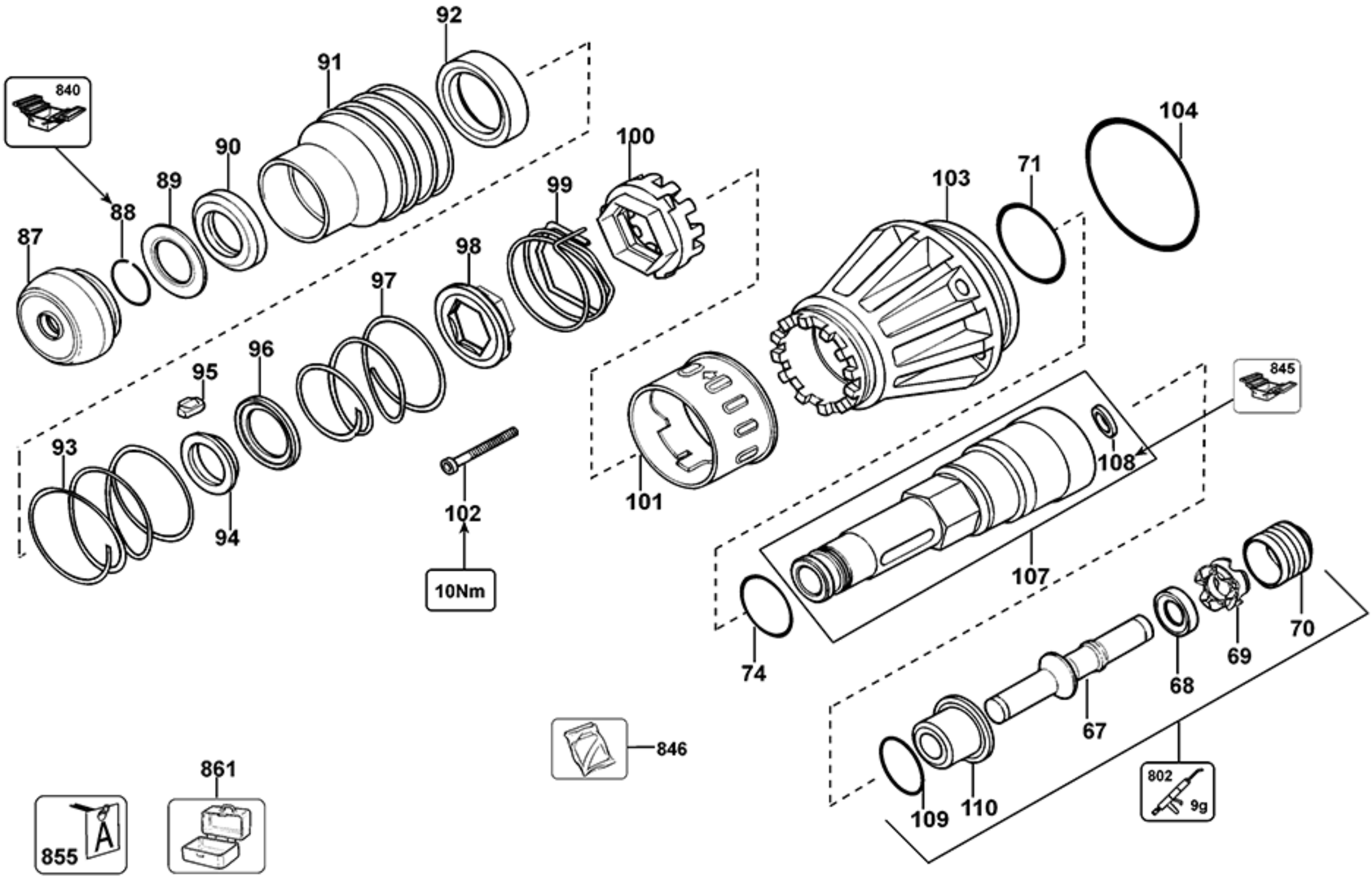
840
92
91
90
89
88
87
100
99
98
97
96
95
93
94
102
10Nm
101
104
71
103
845
108
107
74
70
69
68
67
109
110
802
9g
846
861
855