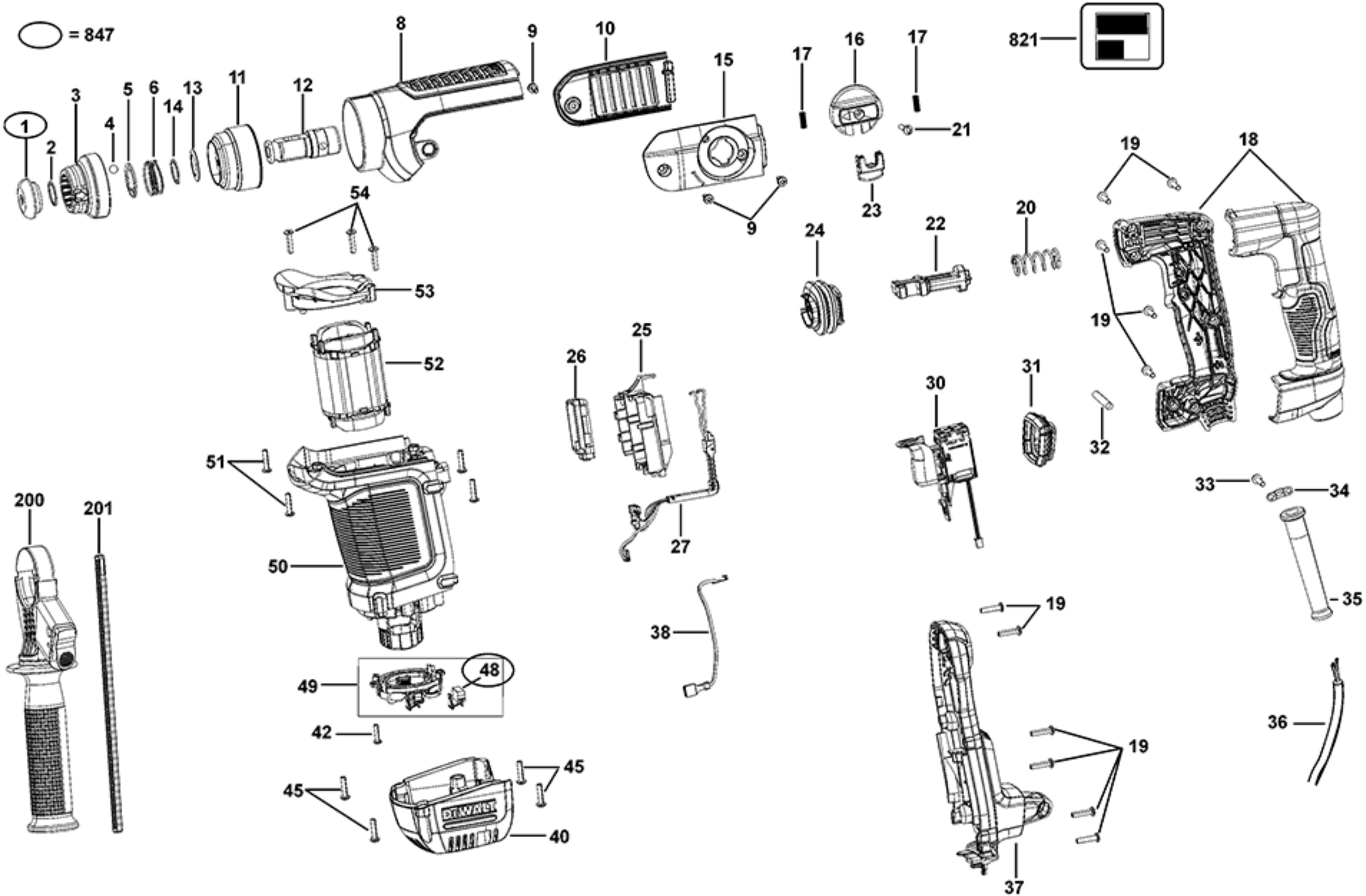
= 847
821
1
2
3
4
5
6
13
14
11
12
8
9
10
15
9
17
16
17
21
23
24
22
20
19
18
19
54
53
52
51
50
49
48
42
45
45
40
26
25
27
38
30
31
32
33
34
35
36
37
19
19
200
201

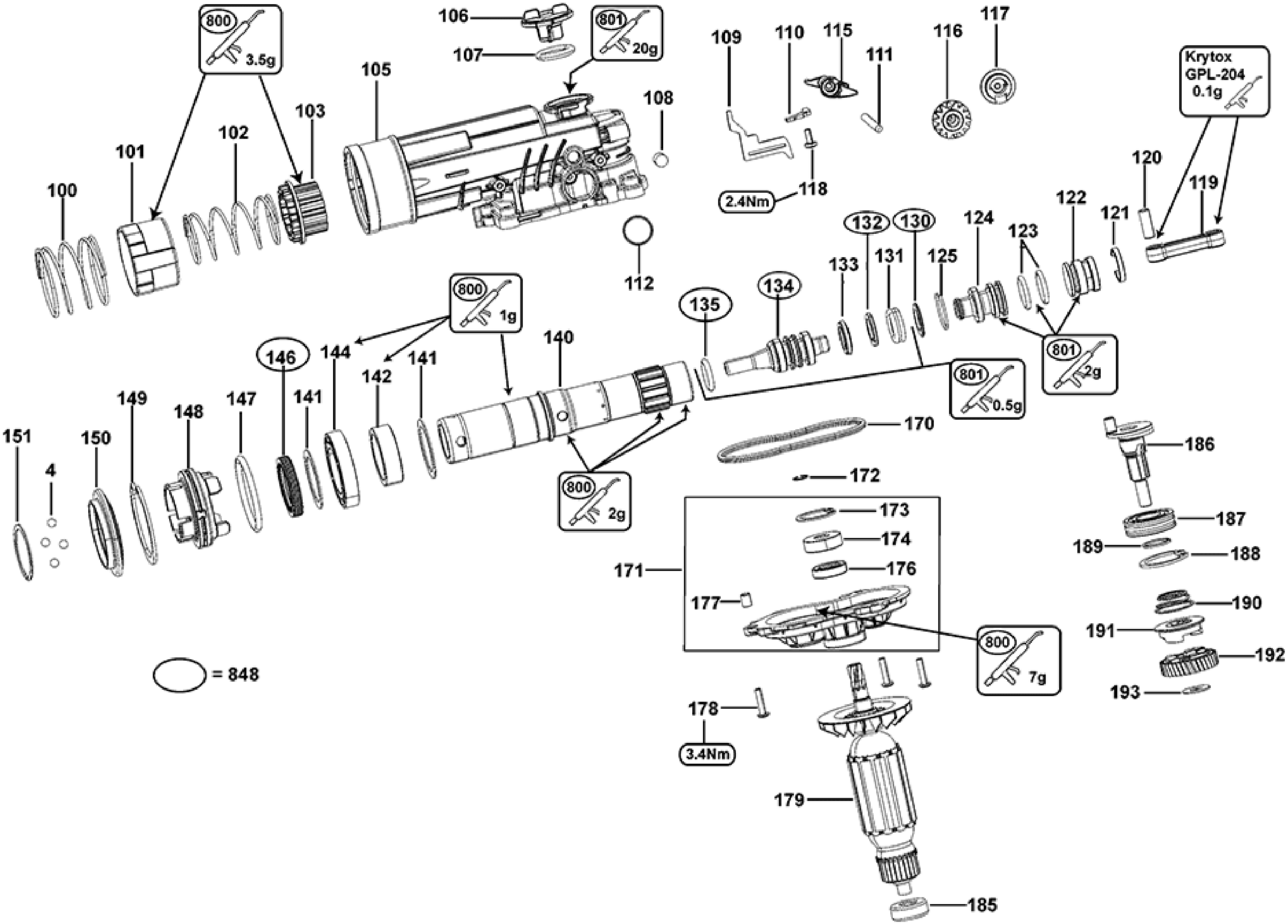
800
3.5g
106
107
801
20g
105
108
109
110
115
111
116
117
Krytox
GPL-204
0.1g
100
101
102
103
2.4Nm
118
120
119
122
121
123
124
125
130
131
132
133
134
135
112
800
1g
140
146
144
142
141
141
147
148
149
150
151
4
801
2g
801
0.5g
170
186
172
800
2g
173
174
176
171
177
187
189
188
190
191
192
193
800
7g
= 848
178
3.4Nm
179
185