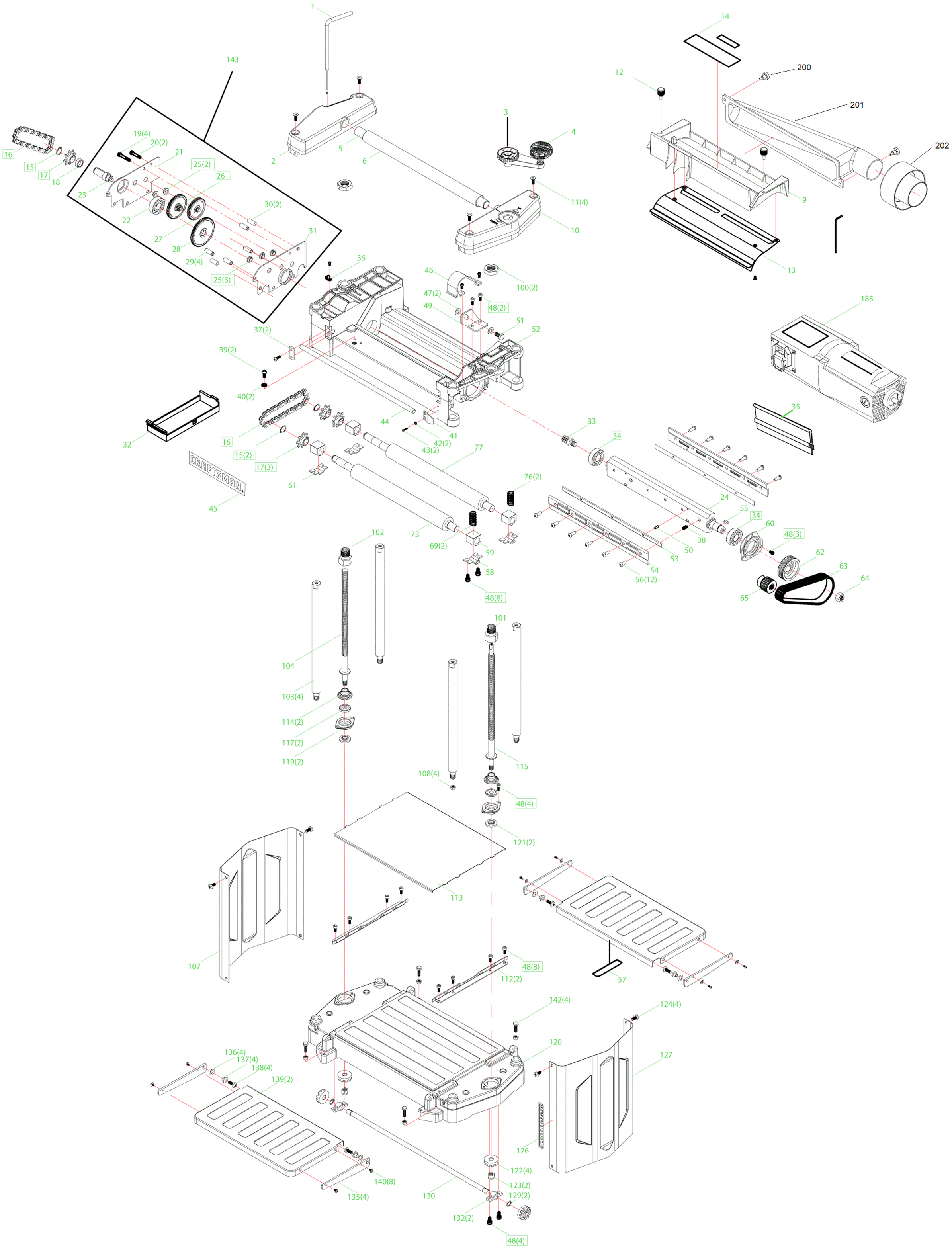
1
143
14
200
12
201
202
3
4
19(4)
20(2)
21
25(2)
26
16
15
17
18
23
22
27
28
29(4)
25(3)
30(2)
31
2
5
6
11(4)
10
9
13
36
46
47(2)
49
48(2)
100(2)
51
52
37(2)
39(2)
40(2)
185
35
32
44
41
42(2)
43(2)
33
34
16
15(2)
17(3)
61
77
76(2)
45
24
55
34
60
48(3)
38
50
53
54
56(12)
62
63
64
65
73
69(2)
59
58
48(8)
102
101
104
103(4)
114(2)
117(2)
119(2)
115
108(4)
48(4)
121(2)
113
107
48(8)
112(2)
57
142(4)
124(4)
120
127
136(4)
137(4)
138(4)
139(2)
126
122(4)
123(2)
129(2)
140(8)
135(4)
130
132(2)
48(4)

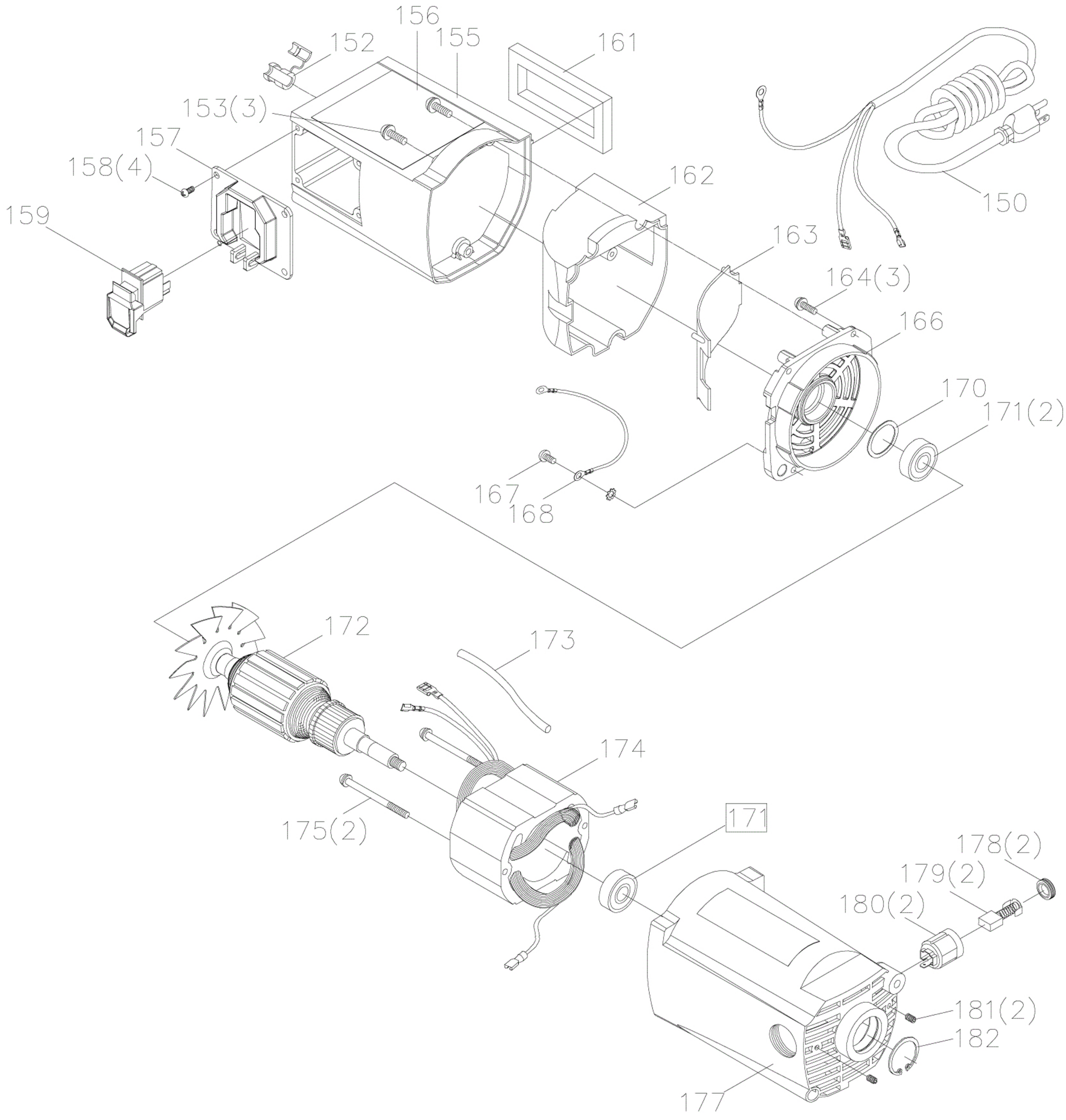
156
155
152
161
153(3)
157
158(4)
159
162
150
163
164(3)
166
170
171(2)
167
168
172
173
174
175(2)
171
178(2)
179(2)
180(2)
181(2)
182
177