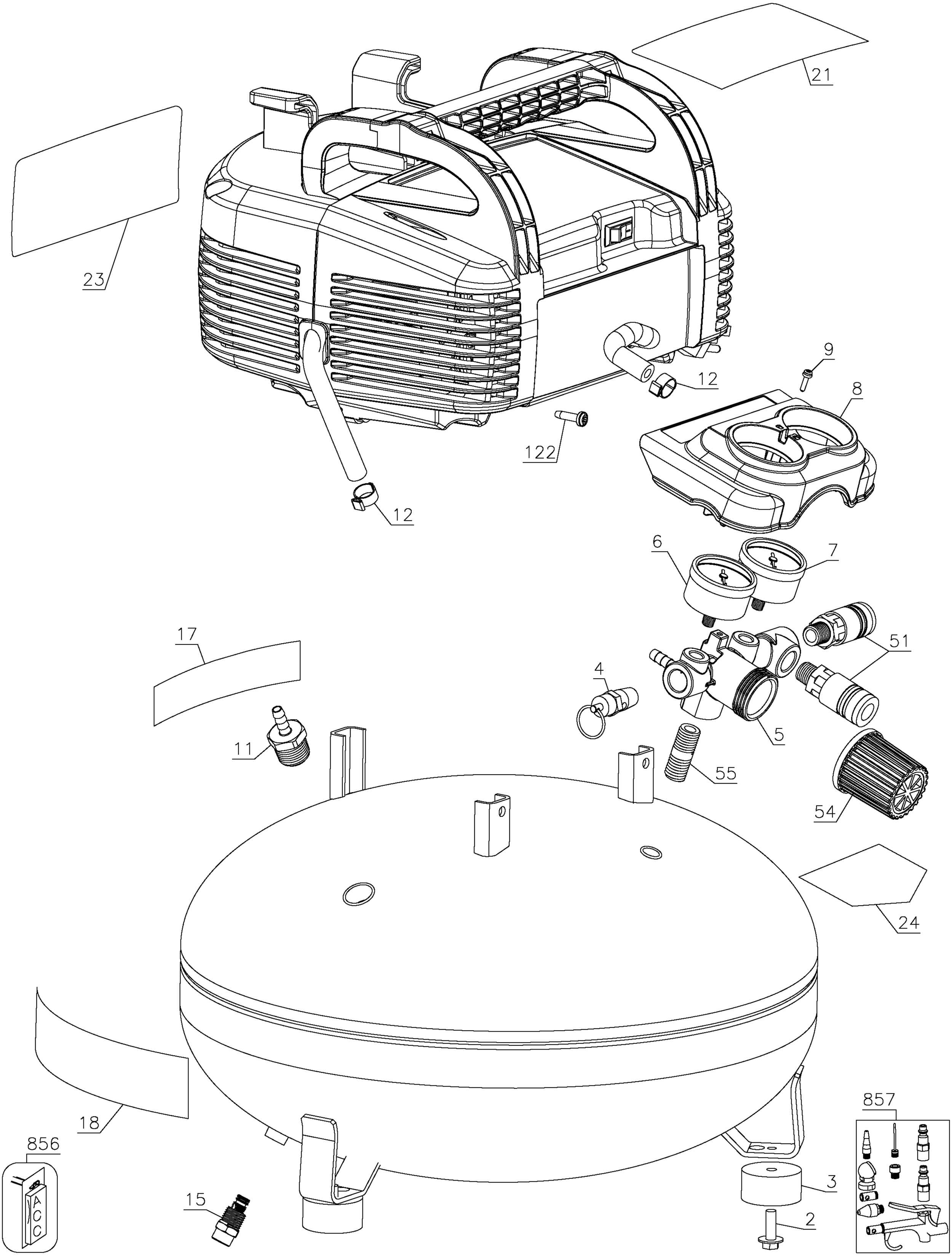
21
23
12
9
8
122
12
6
7
17
51
4
5
11
55
54
24
18
857
856
A
C
C
15
3
2

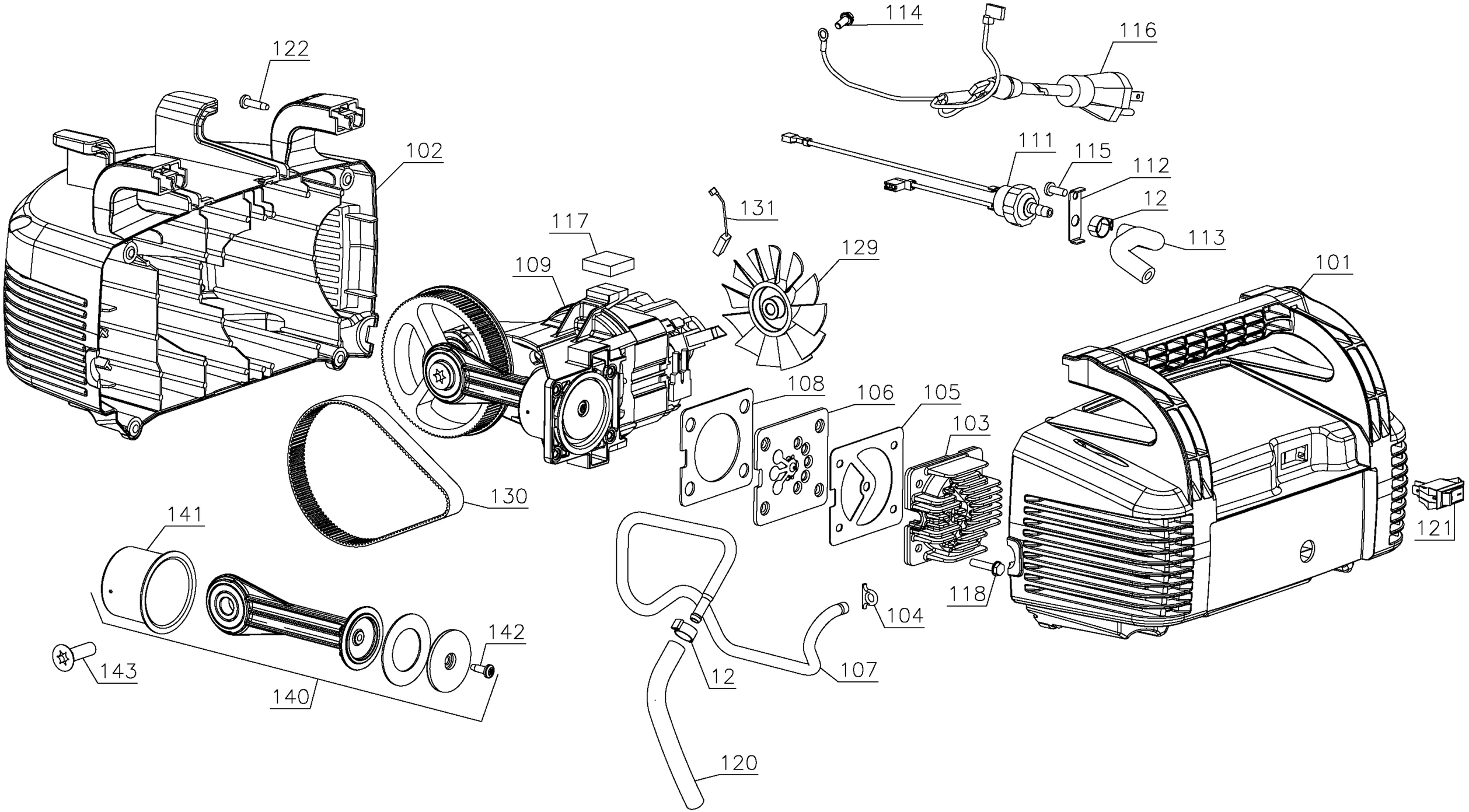
114
116
122
102
111
115
112
12
113
131
117
129
109
101
108
106
105
103
130
121
141
118
104
142
143
12
107
140
120