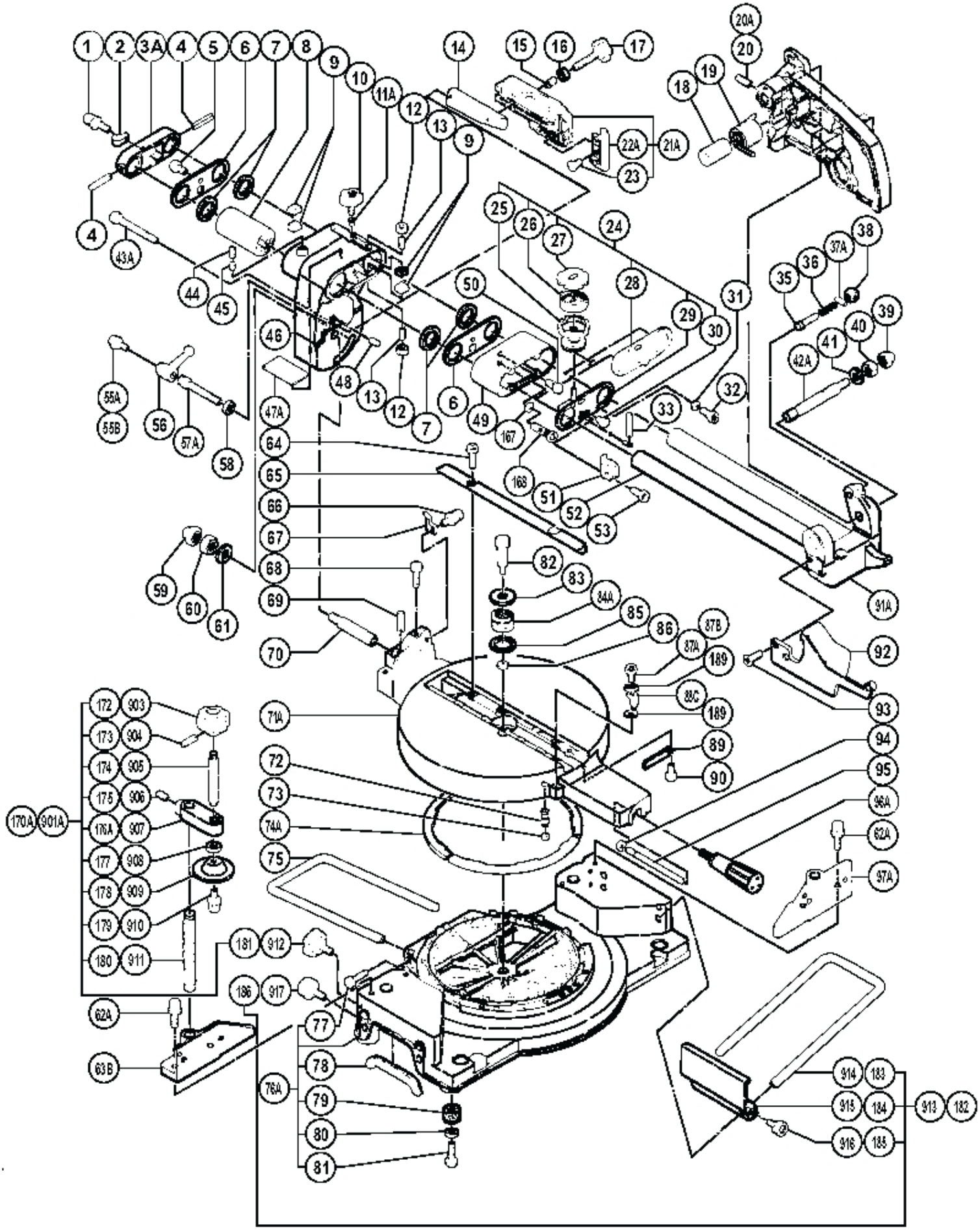

Rev.1

型 名
C8FS(1/3)

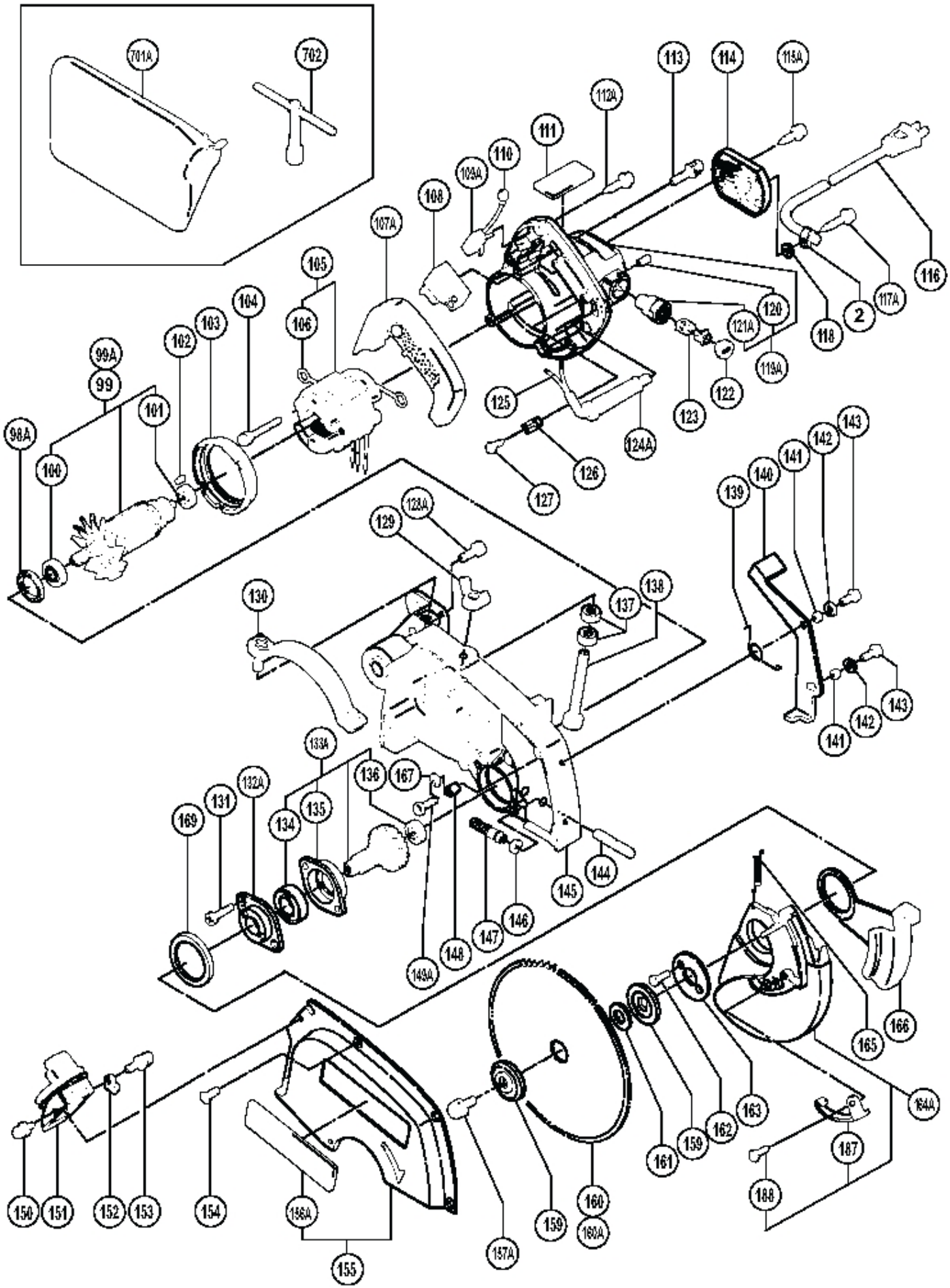

Rev.1

形 名
C8FS(2/3)

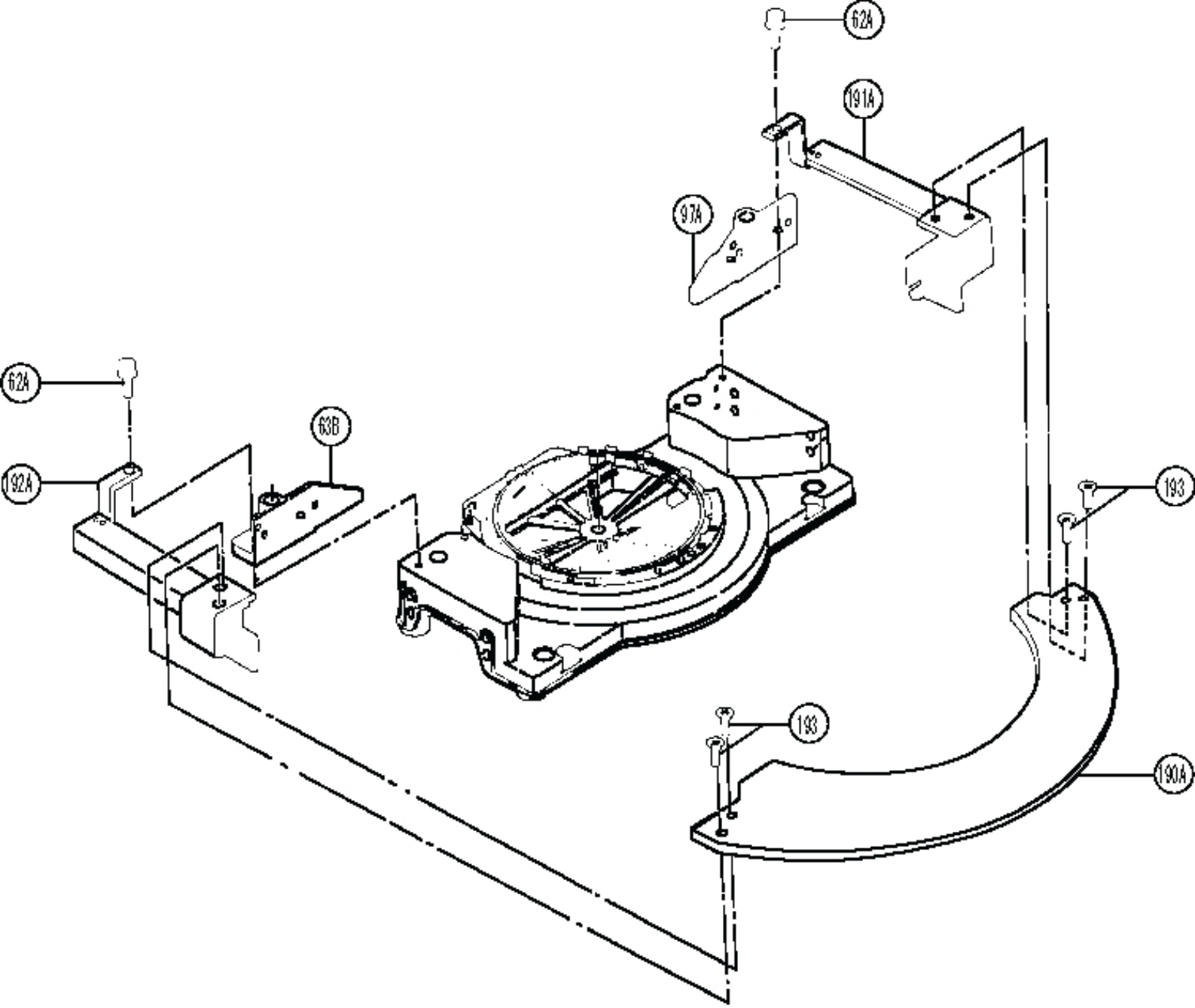

形　名
C8FS (3/3)