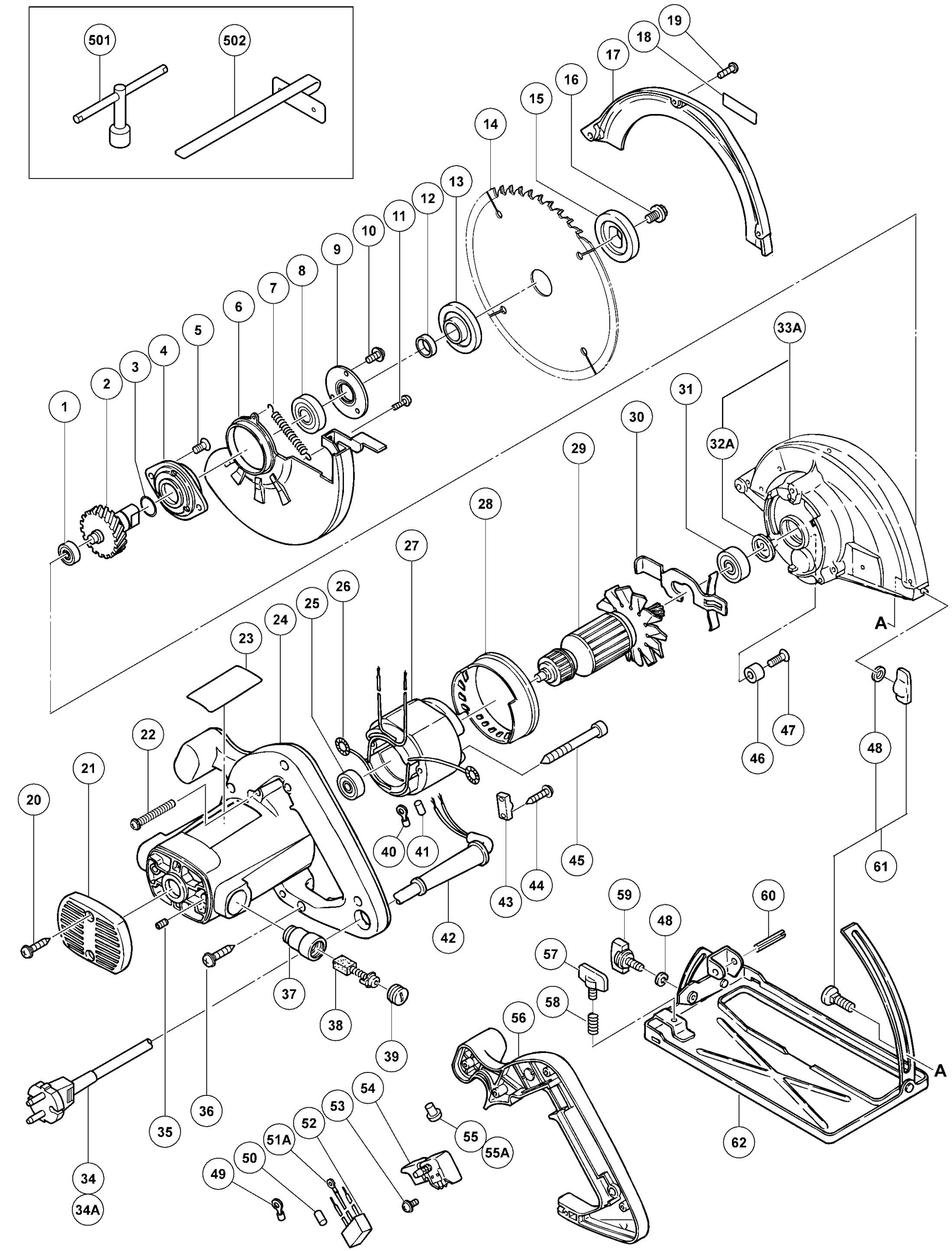
501
502
1
2
3
4
5
6
7
8
9
10
11
12
13
14
15
16
17
18
19
20
21
22
23
24
25
26
27
28
29
30
31
32A
33A
34
34A
35
36
37
38
39
40
41
42
43
44
45
46
47
48
49
50
51A
52
53
54
55
55A
56
57
58
59
60
61
62
A
A

Rev.2

形　名
C7SE