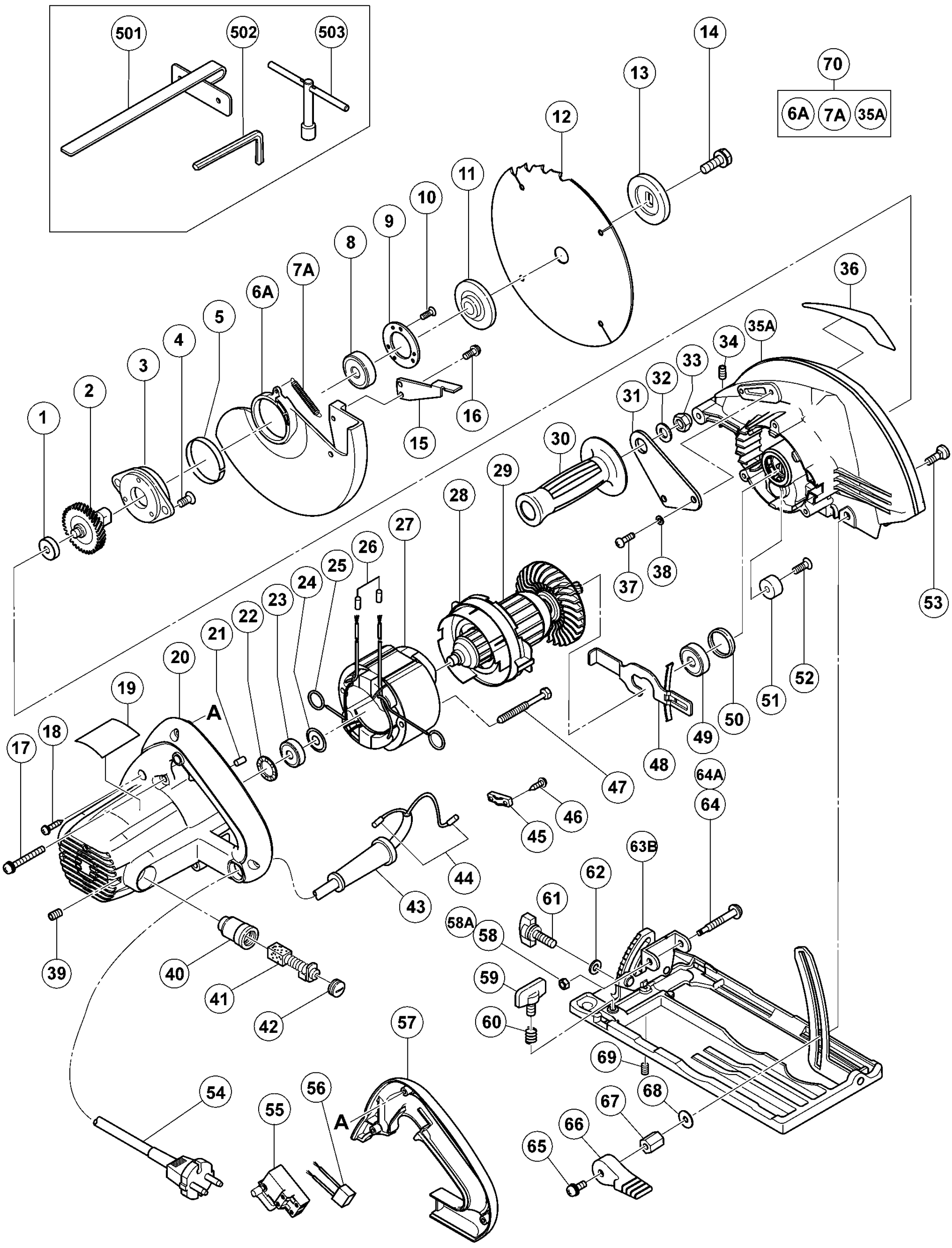

Rev. 3

形　　名
C7MFA