Typ 0 60**3 933** 435 = **B 2300**

Stand ~~93-11~~
Issue 96-03-28

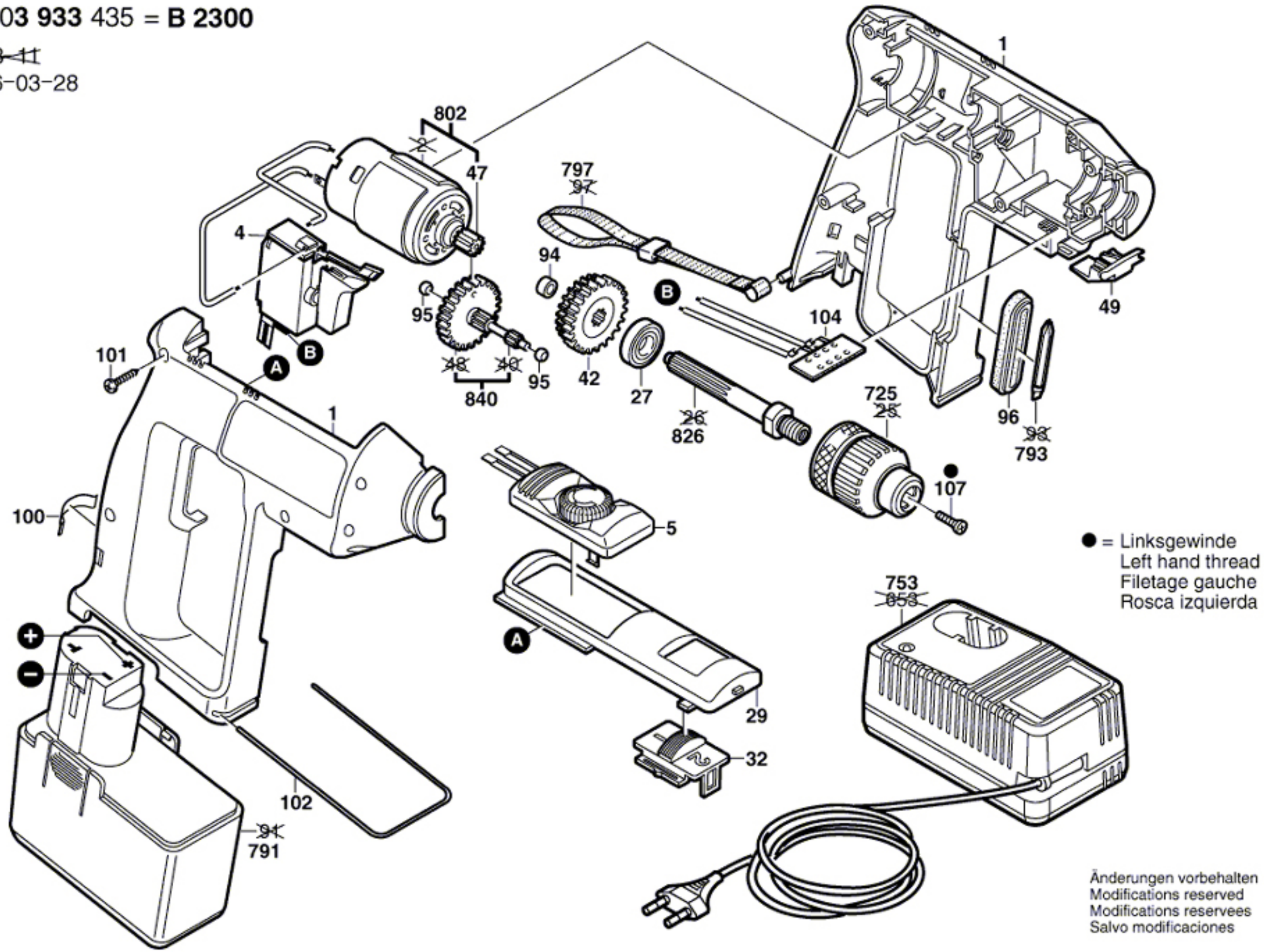

Änderungen vorbehalten
Modifications reserved
Modifications reservees
Salvo modificaciones