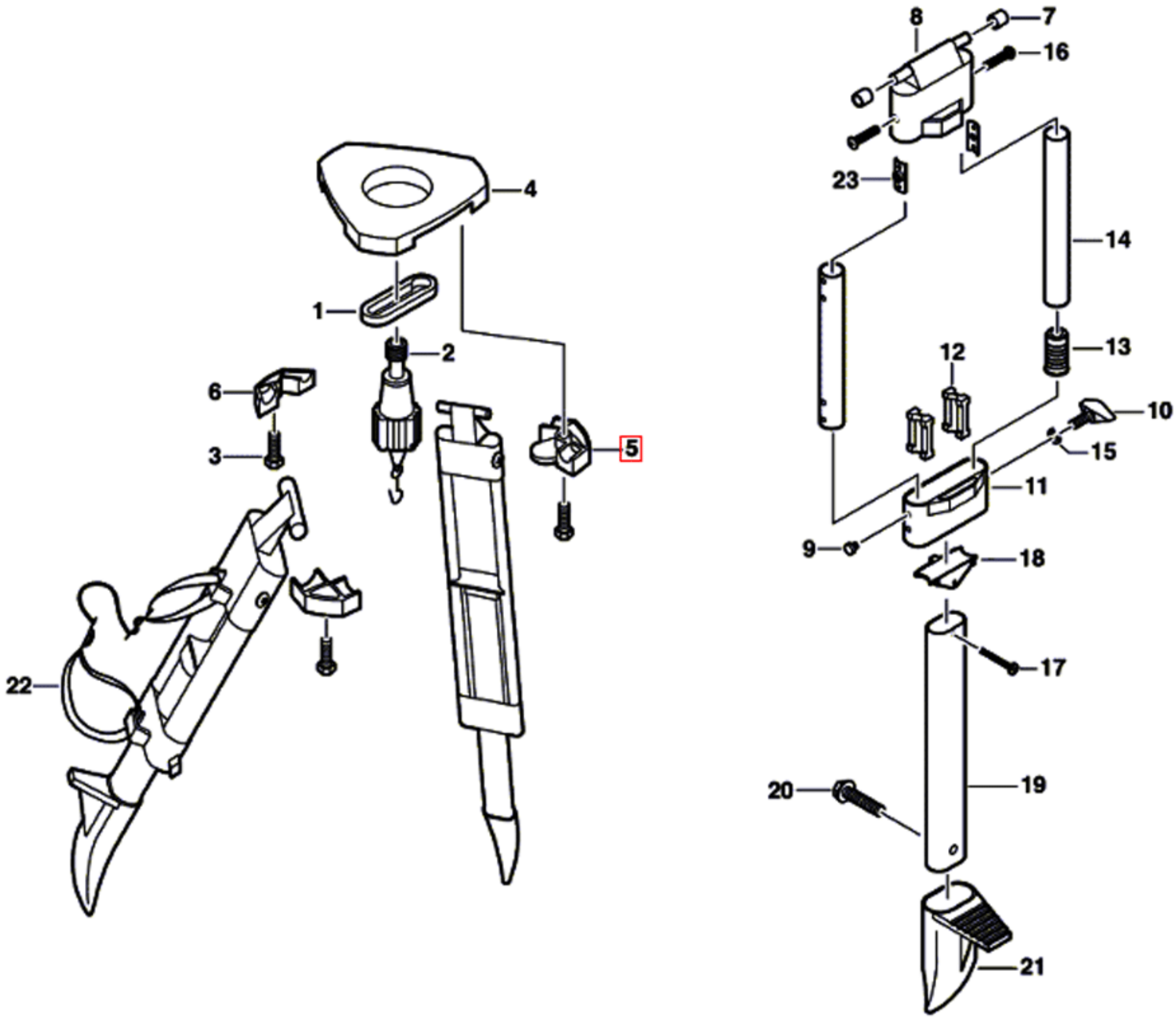
8
7
16
4
23
14
1
2
13
12
6
10
5
15
3
11
9
18
22
17
20
19
21