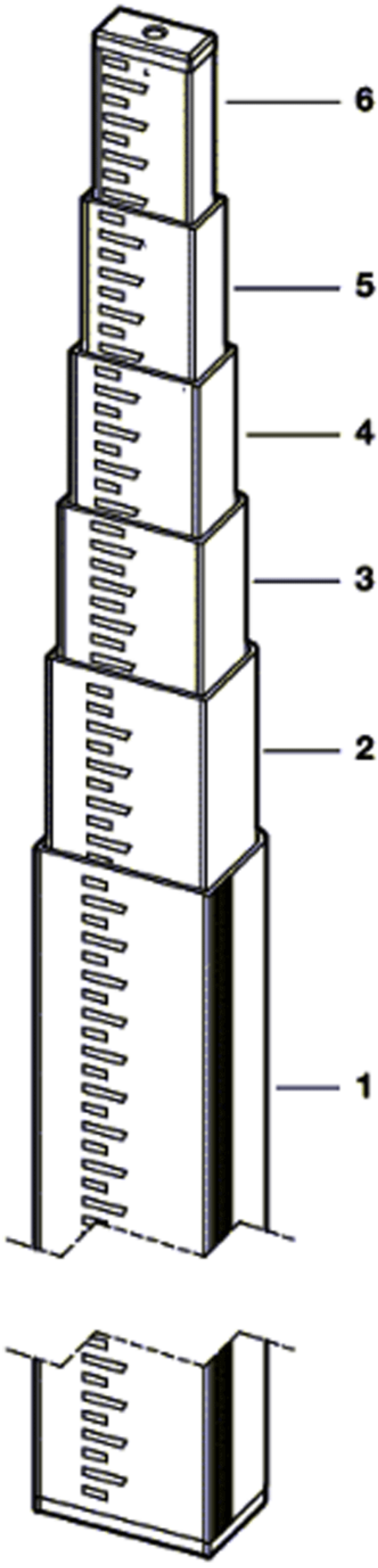
6
5
4
3
2
1

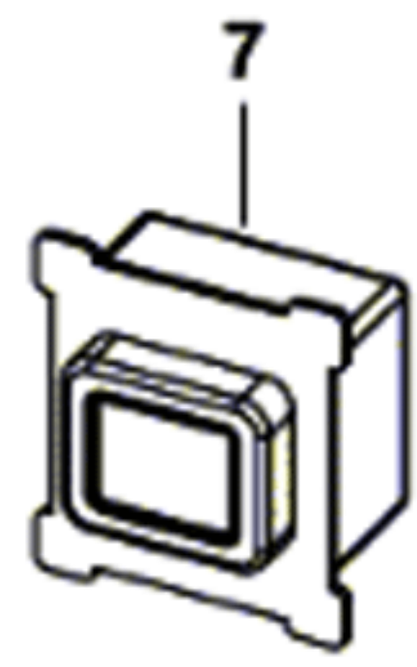
7