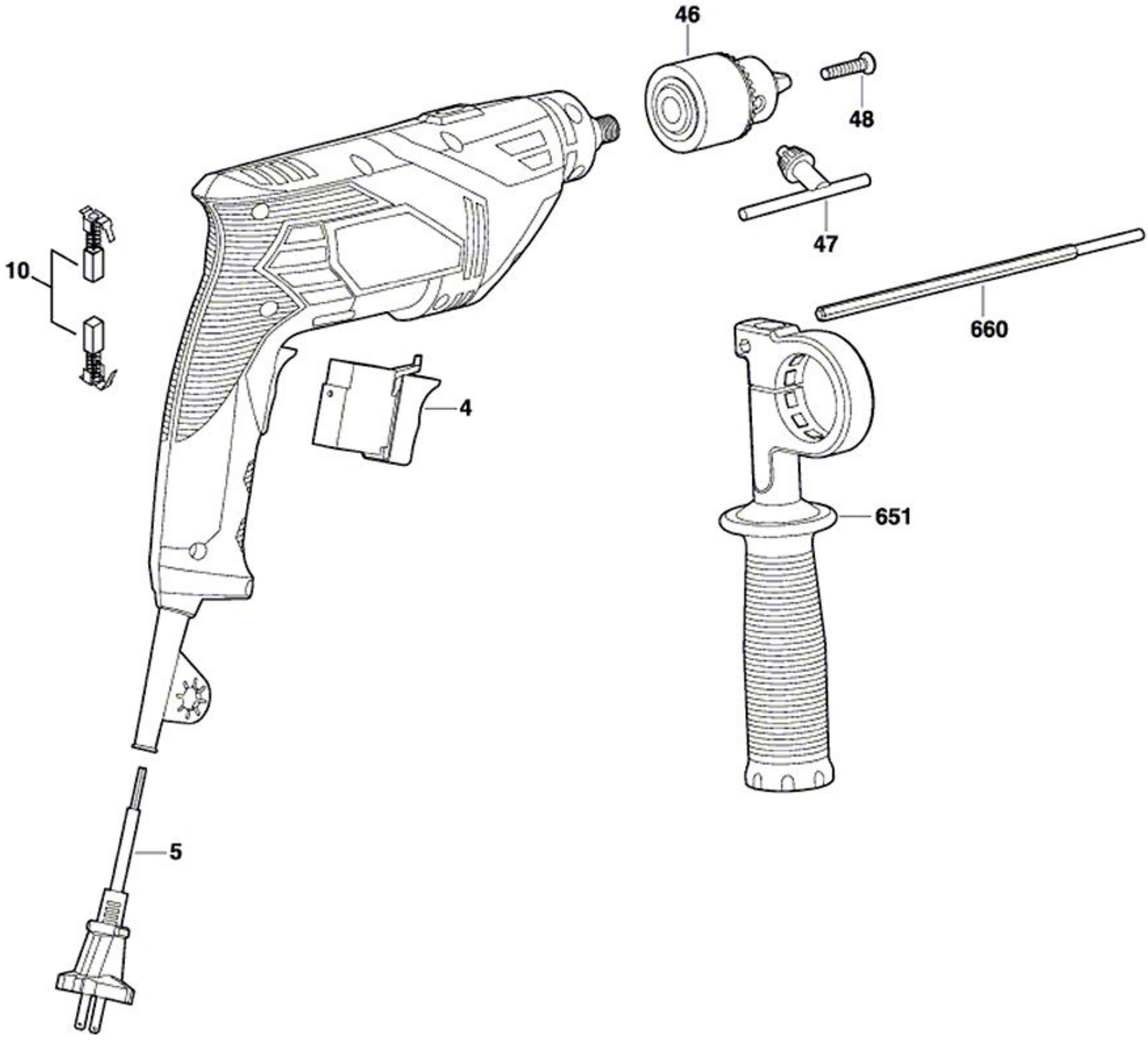
46
48
47
10
660
4
651
5