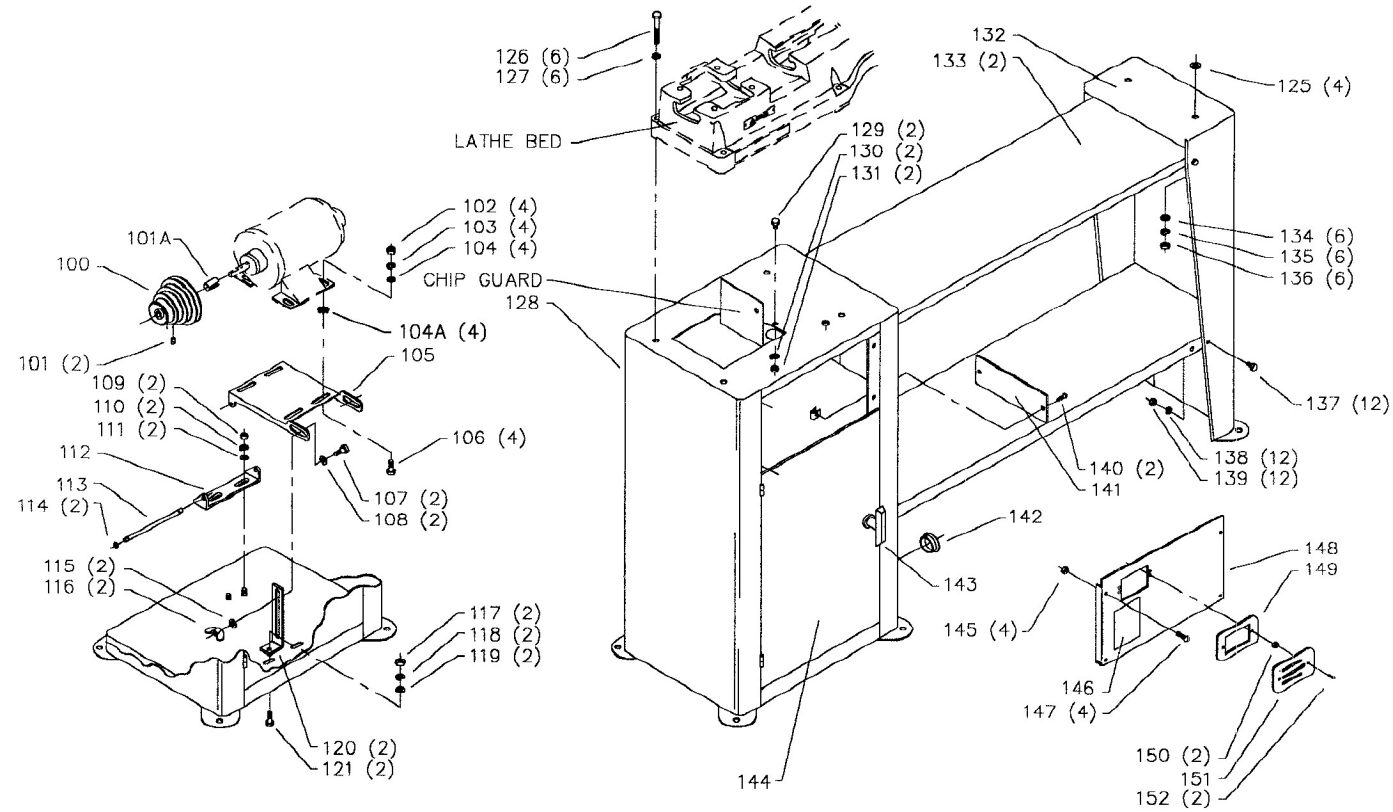
126 (6)
127 (6)
LATHE BED
132
133 (2)
125 (4)
129 (2)
130 (2)
131 (2)
102 (4)
103 (4)
104 (4)
101A
100
CHIP GUARD
128
134 (6)
135 (6)
136 (6)
104A (4)
101 (2)
105
109 (2)
110 (2)
111 (2)
106 (4)
112
113
114 (2)
107 (2)
108 (2)
137 (12)
140 (2)
141
138 (12)
139 (12)
142
143
115 (2)
116 (2)
148
149
145 (4)
117 (2)
118 (2)
119 (2)
146
147 (4)
120 (2)
121 (2)
144
150 (2)
151
152 (2)

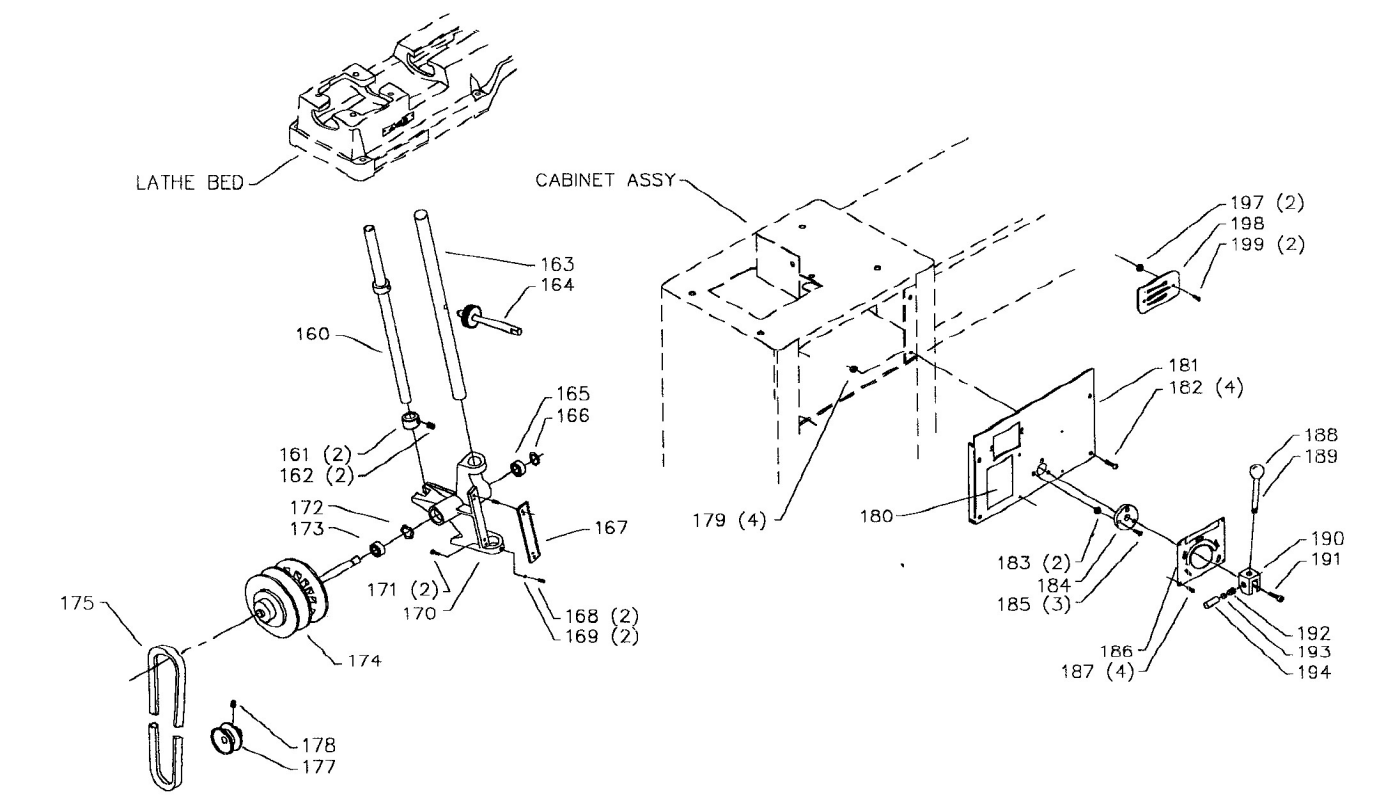
LATHE BED
CABINET ASSY
197 (2)
198
199 (2)
163
164
160
181
182 (4)
165
166
188
189
161 (2)
162 (2)
172
173
167
179 (4)
180
190
191
183 (2)
184
185 (3)
171 (2)
170
175
168 (2)
169 (2)
192
193
194
186
187 (4)
174
178
177