0 601 663 439
Issue Stand 01-01-09

Fig./Abb. 1

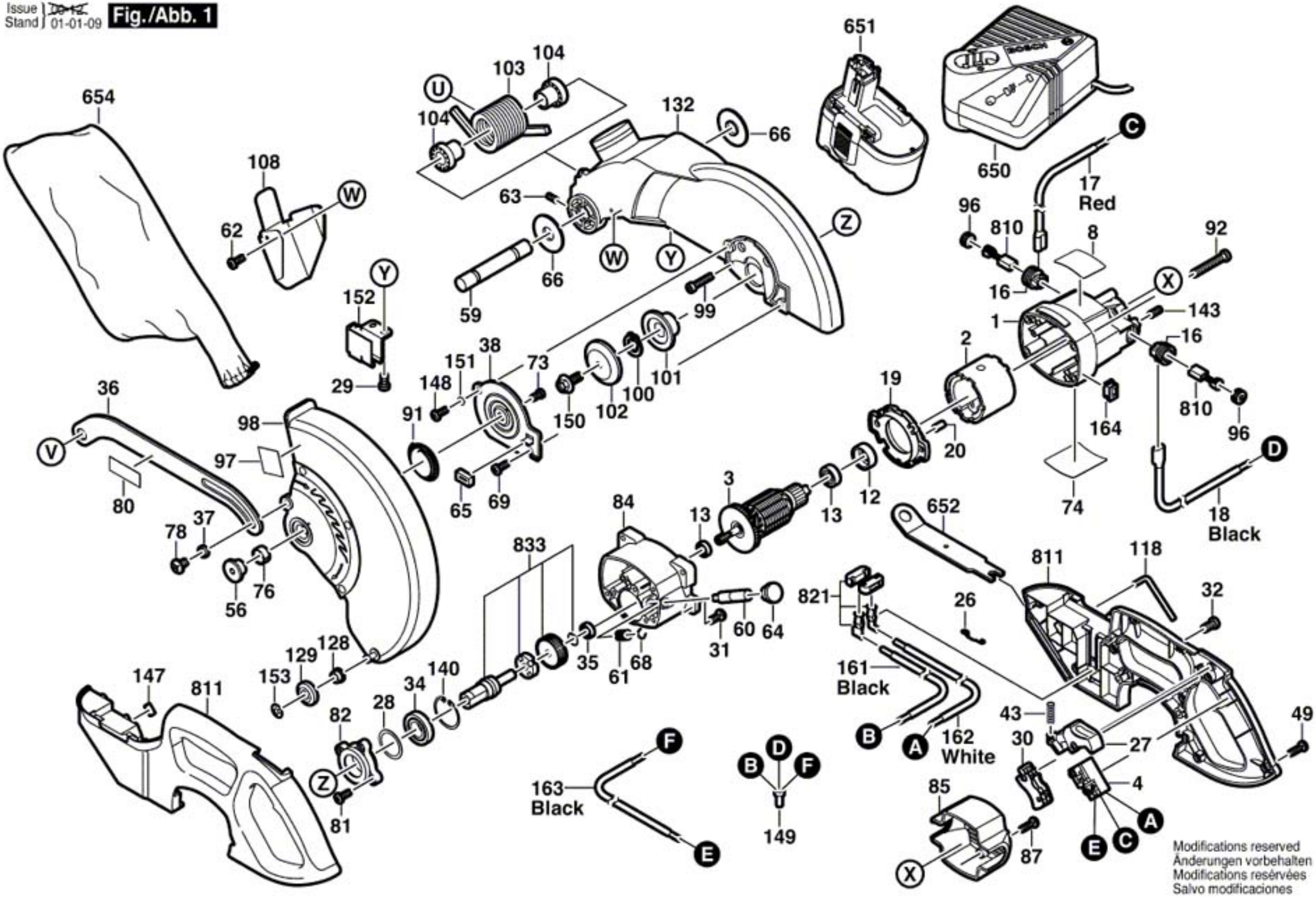

Modifications reserved
Änderungen vorbehalten
Modifications reservées
Salvo modificaciones

Fig./Abb. 2

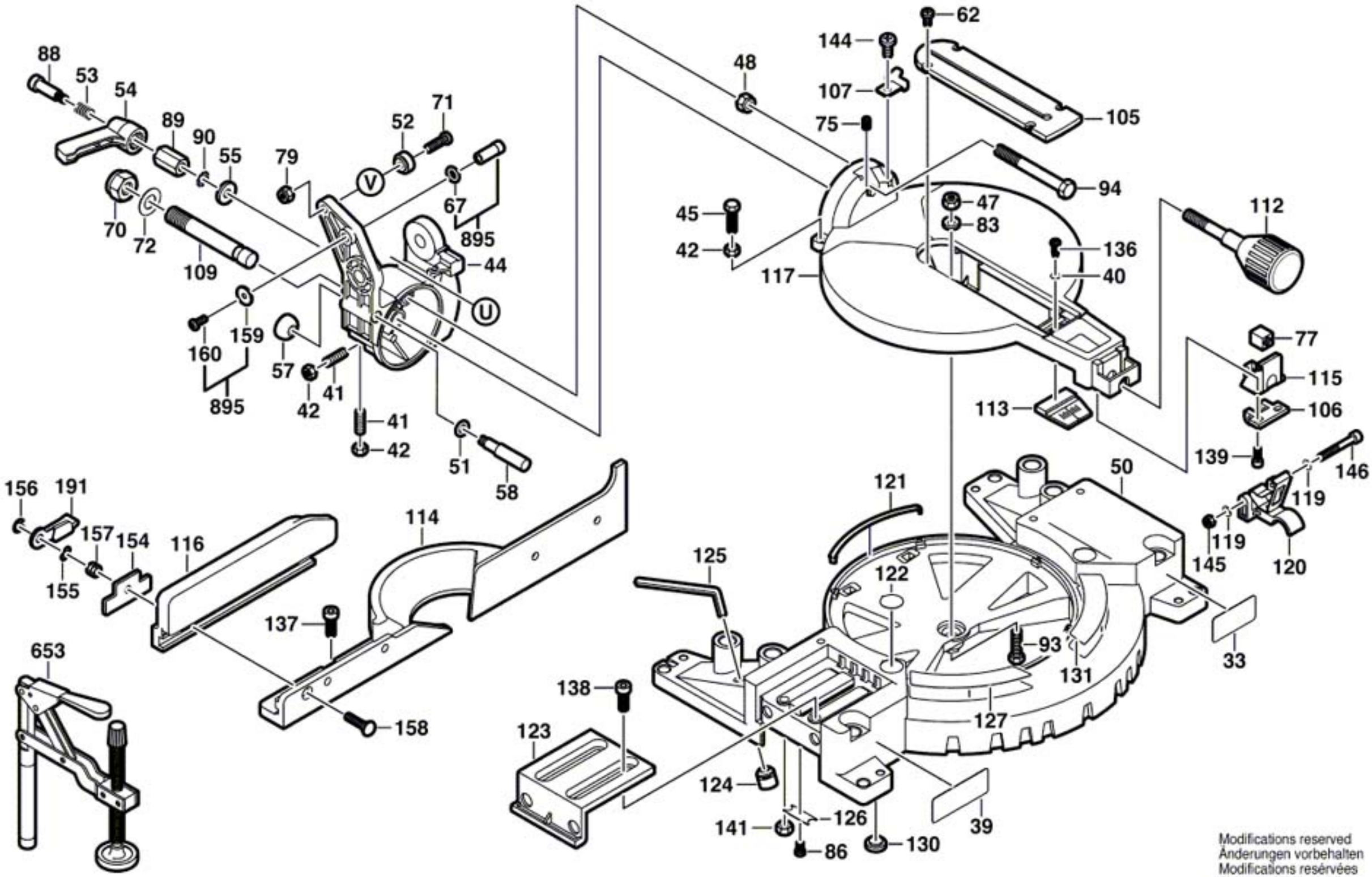

Modifications reserved
Änderungen vorbehalten
Modifications reservées
Salvo modificaciones