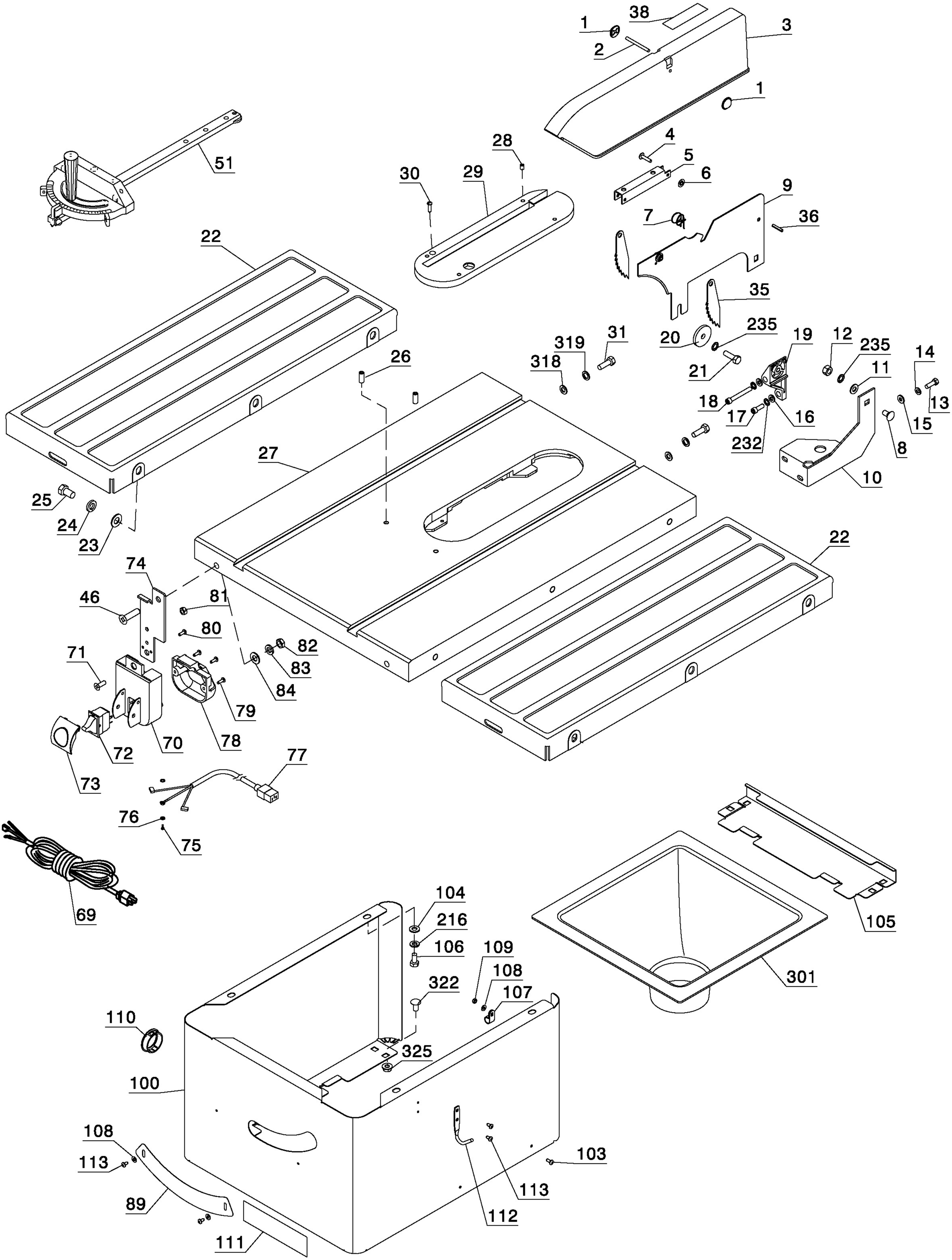
38
1
3
2
1
4
28
5
30
29
6
9
7
36
51
22
35
20
235
19
12
235
14
319
31
318
21
11
26
18
13
17
16
15
232
8
27
10
25
24
23
22
74
46
81
80
82
83
71
84
79
78
70
72
77
73
76
75
69
104
216
105
106
109
108
301
322
107
110
325
100
108
113
103
113
89
112
111

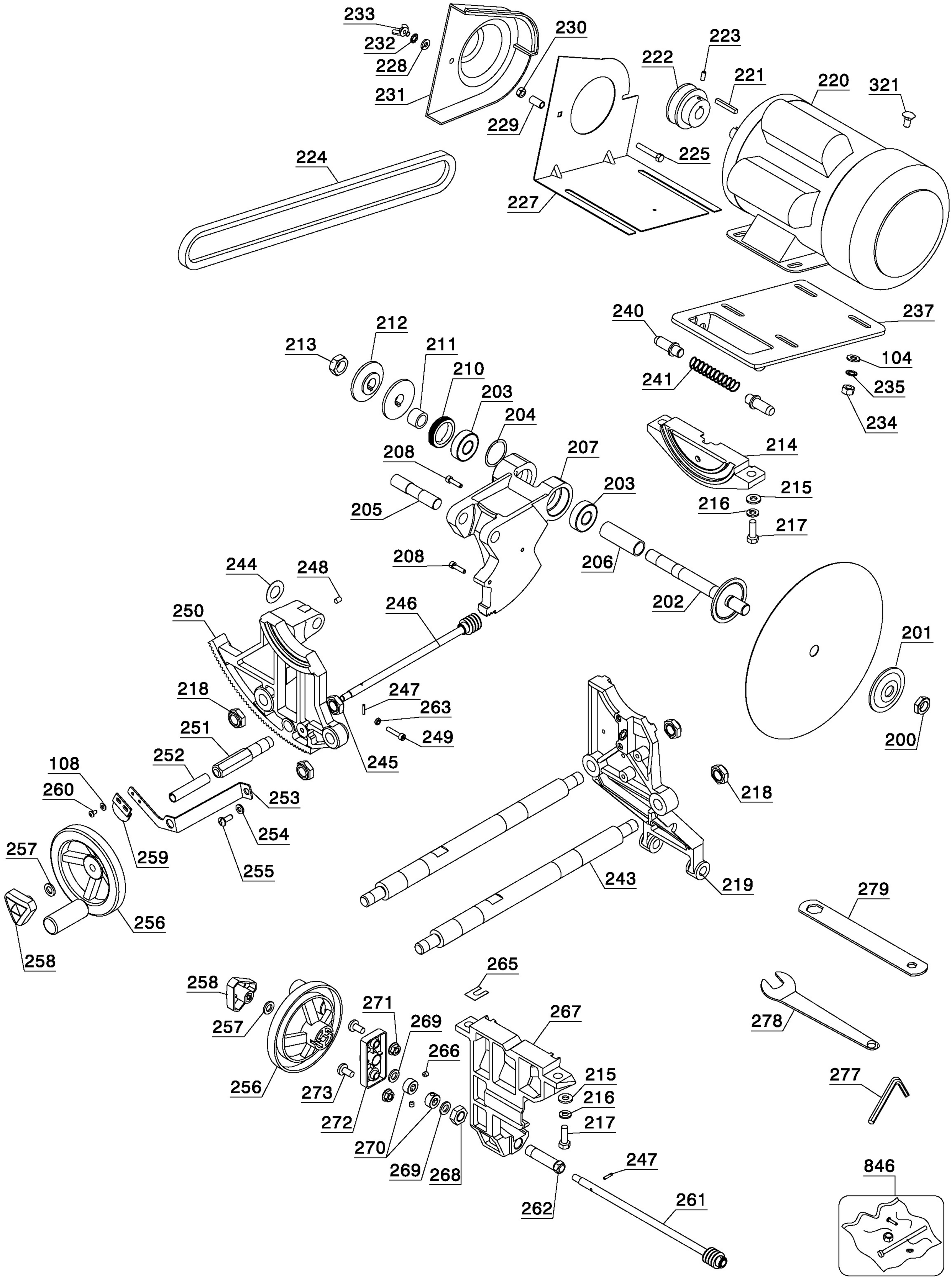
233
232
228
231
230
229
223
222
221
220
321
224
225
227
237
240
241
104
235
234
212
213
211
210
203
204
214
208
207
215
216
217
205
203
206
202
244
248
250
246
201
200
218
247
263
249
251
252
245
108
260
253
254
255
259
257
256
258
243
219
265
279
278
271
269
267
266
215
216
217
277
273
272
270
269
268
262
247
261
846

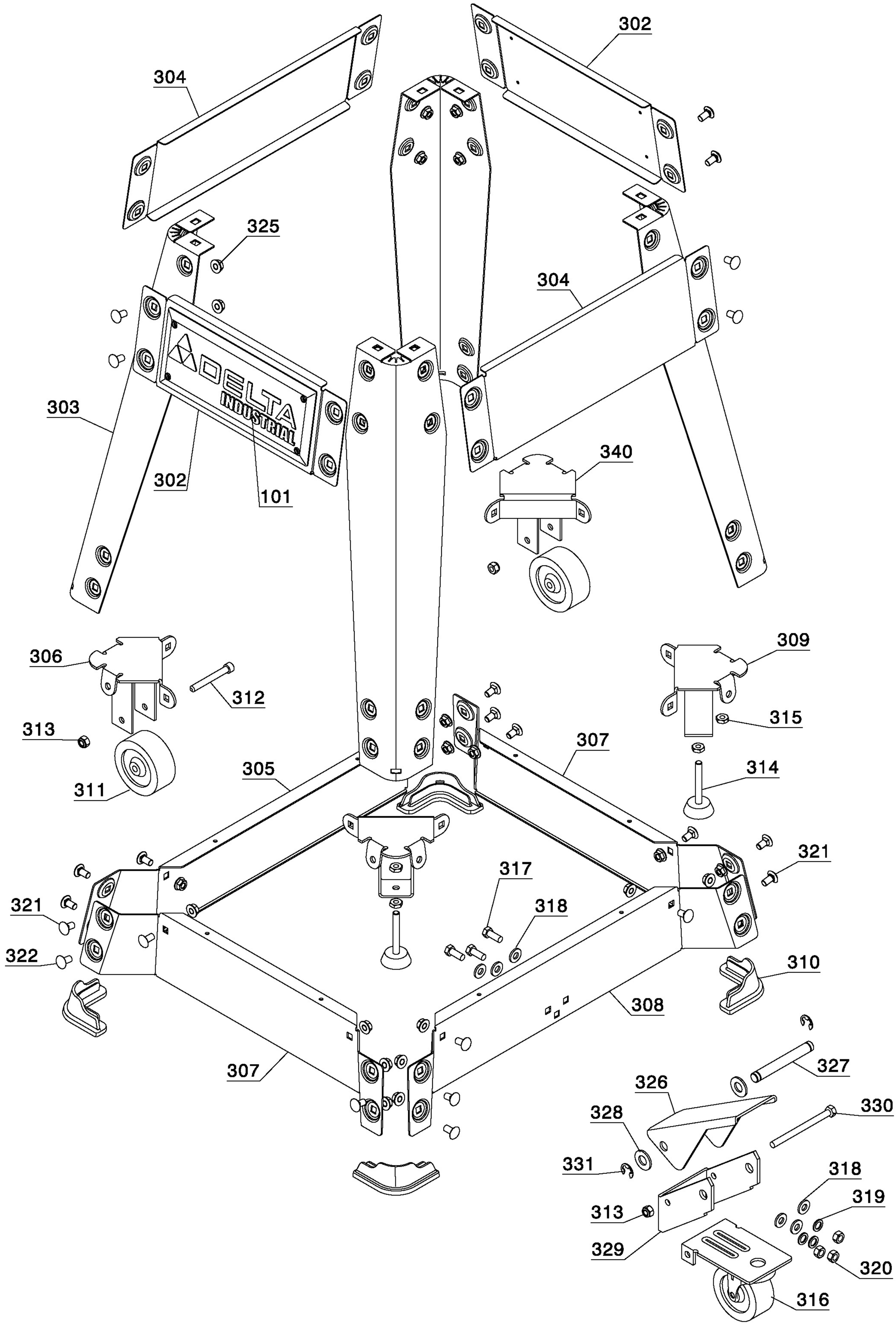
302
304
325
304
303
DELTA
INDUSTRIAL
302
101
340
306
312
309
313
315
307
305
314
311
321
317
321
318
322
310
308
307
327
326
330
328
331
318
319
313
329
320
316