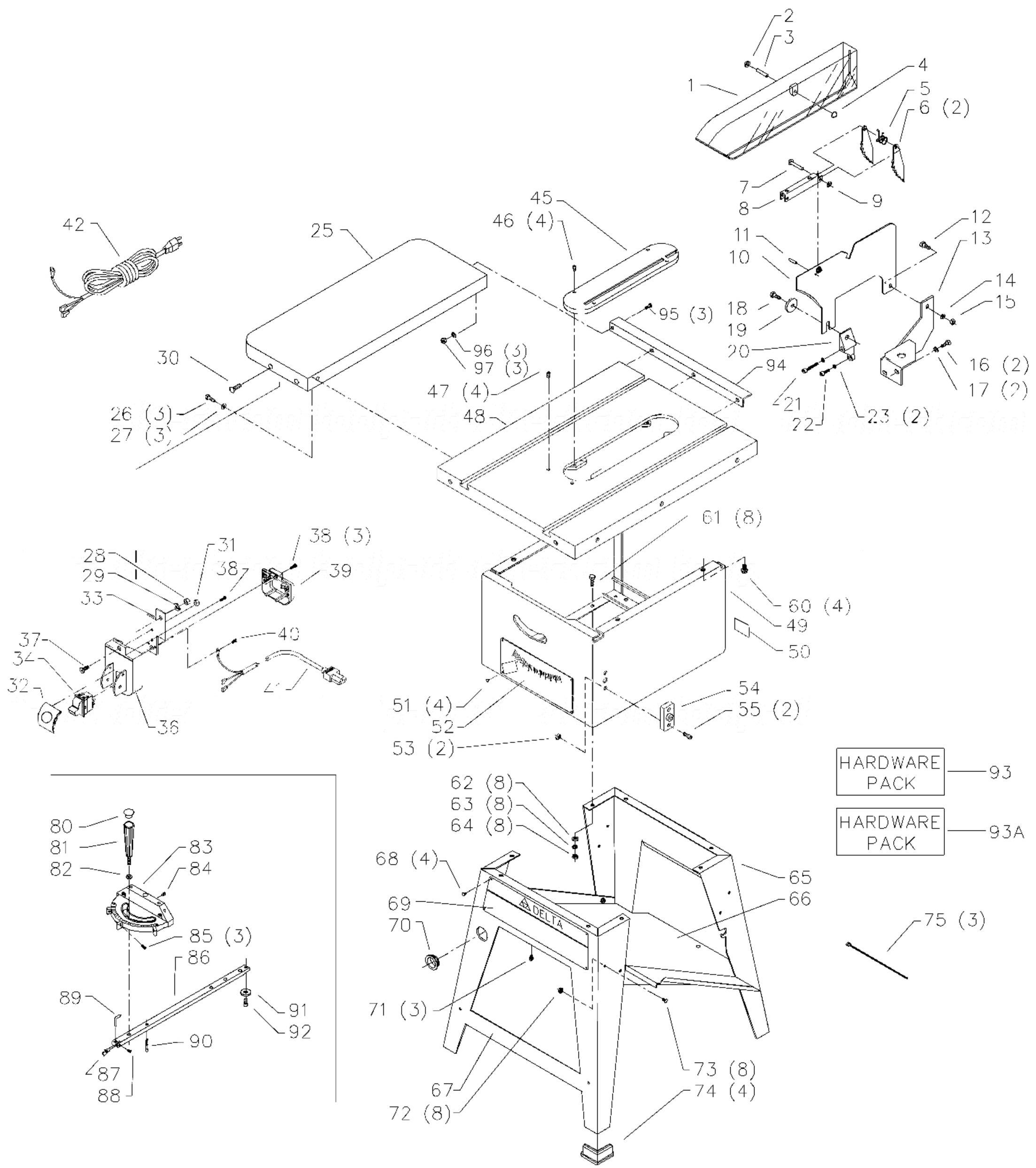
1
2
3
4
5
6 (2)
7
8
9
10
11
12
13
14
15
16 (2)
17 (2)
18
19
20
21
22
23 (2)
94
95 (3)
96 (3)
97 (3)
25
26 (3)
27 (3)
30
42
45
46 (4)
47 (4)
48
28
29
31
32
33
34
36
37
38
38 (3)
39
40
41
49
50
51 (4)
52
53 (2)
54
55 (2)
60 (4)
61 (8)
62 (8)
63 (8)
64 (8)
65
66
67
68 (4)
69
70
71 (3)
72 (8)
73 (8)
74 (4)
75 (3)
80
81
82
83
84
85 (3)
86
87
88
89
90
91
92
93
93A
HARDWARE PACK
HARDWARE PACK
DELTA

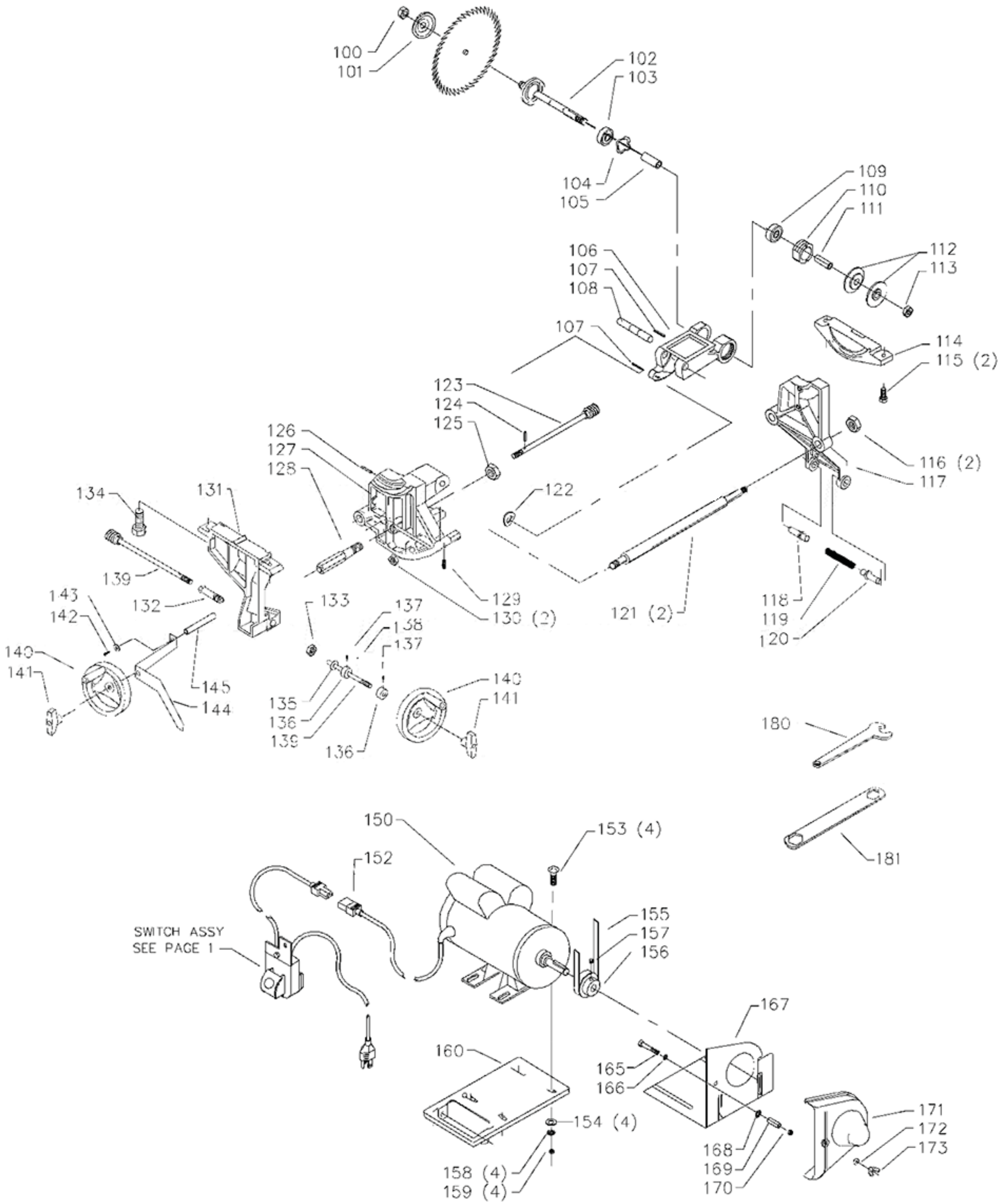
100
101
102
103
104
105
106
107
108
107
109
110
111
112
113
114
115 (2)
116 (2)
117
118
119
120
121 (2)
122
123
124
125
126
127
128
129
130 (2)
131
132
133
134
135
136
137
138
137
139
140
141
142
143
144
145
140
141
136
180
181
150
152
153 (4)
155
157
156
SWITCH ASSY
SEE PAGE 1
160
154 (4)
158 (4)
159 (4)
165
166
167
168
169
170
171
172
173