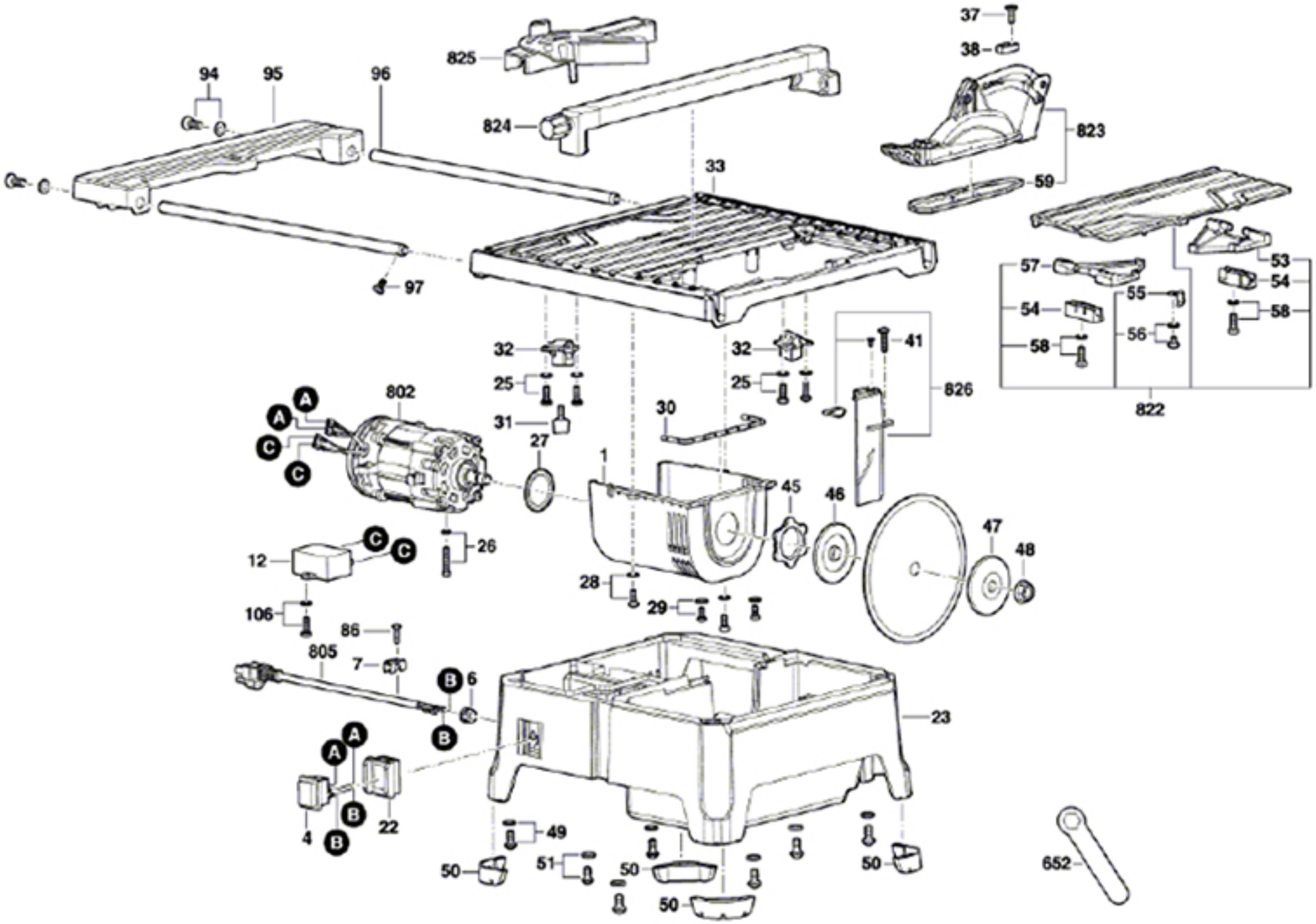

37
38
825
94
95
96
824
823
33
59
53
57
54
55
54
58
56
58
97
32
32
41
25
25
826
822
802
A
A
C
C
31
30
27
1
45
46
47
48
12
C
C
26
28
29
106
86
805
7
B
6
23
A
A
B
B
4
22
49
50
51
50
50
50
652