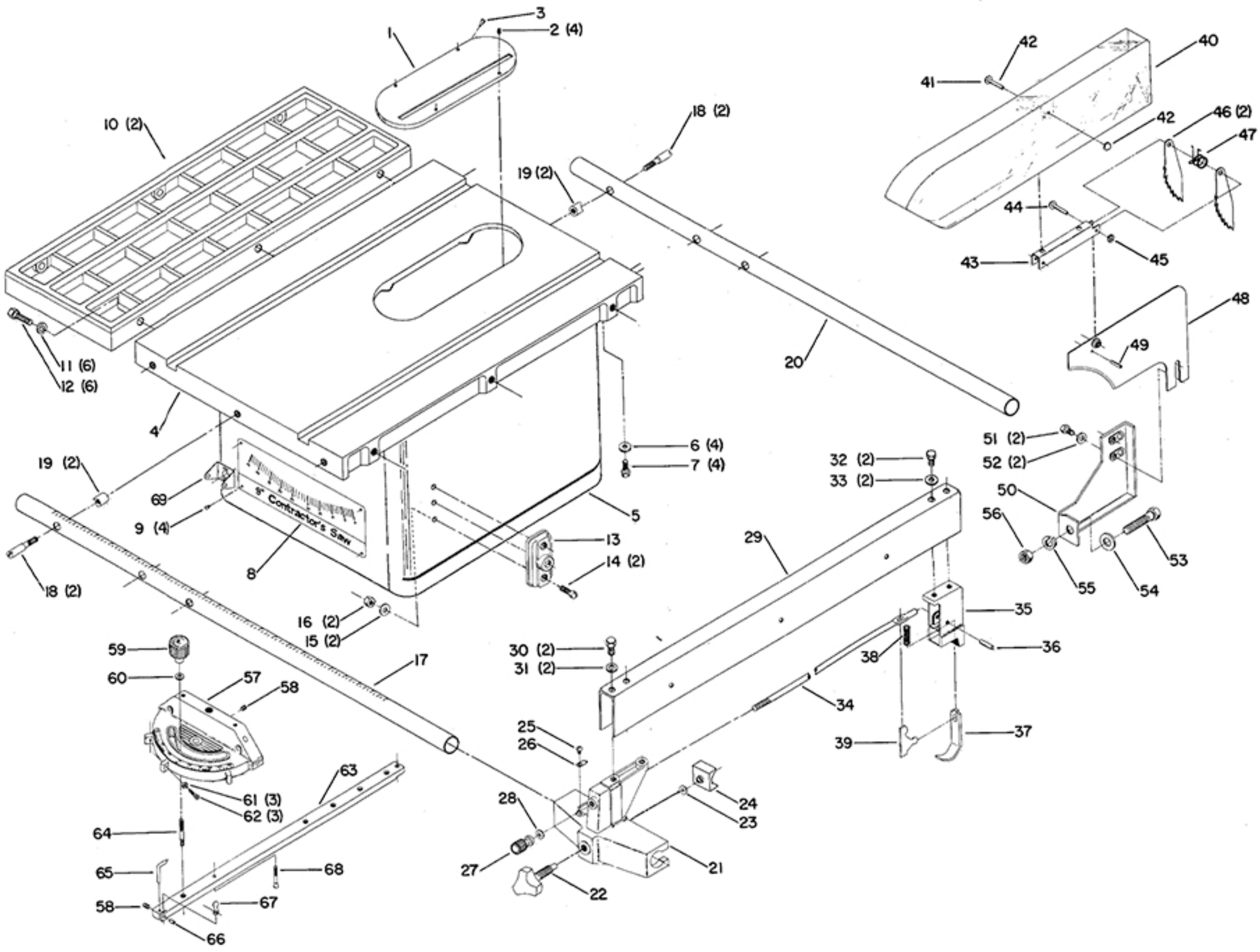
1
2 (4)
3
4
5
6 (4)
7 (4)
8
9 (4)
10 (2)
11 (6)
12 (6)
13
14 (2)
15 (2)
16 (2)
17
18 (2)
19 (2)
20
21
22
23
24
25
26
27
28
29
30 (2)
31 (2)
32 (2)
33 (2)
34
35
36
37
38
39
40
41
42
42
43
44
45
46 (2)
47
48
49
50
51 (2)
52 (2)
53
54
55
56
57
58
58
59
60
61 (3)
62 (3)
63
64
65
66
67
68
69
9" Contractor's Saw

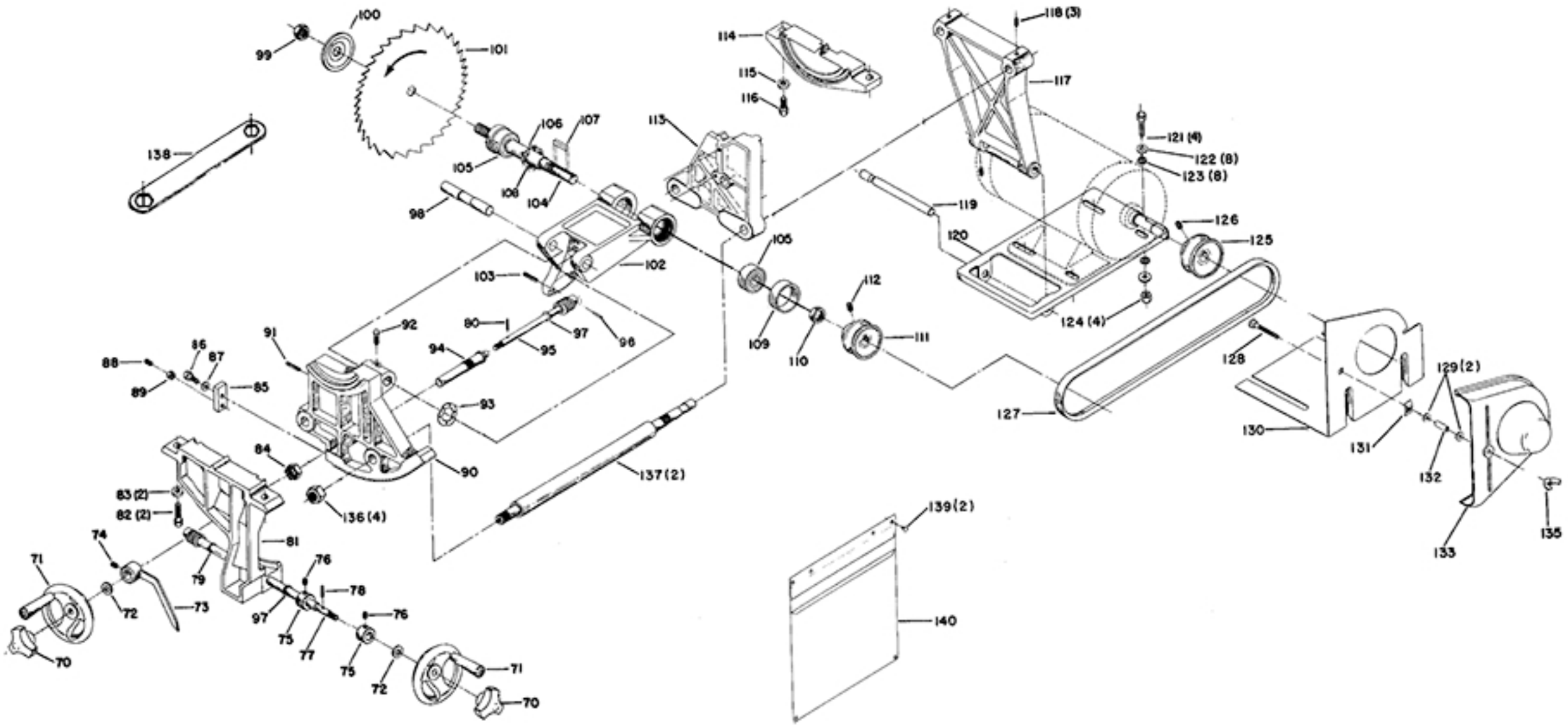
100
99
101
138
106
107
105
108
104
98
113
114
115
116
118 (3)
117
121 (4)
122 (8)
123 (8)
119
120
126
125
102
103
105
112
124 (4)
111
109
110
92
80
97
96
94
95
91
86
87
88
89
85
93
128
129 (2)
127
130
131
132
133
135
84
90
137 (2)
83 (2)
82 (2)
136 (4)
81
139 (2)
140
74
71
79
76
78
72
73
97
75
77
76
75
72
71
70
70