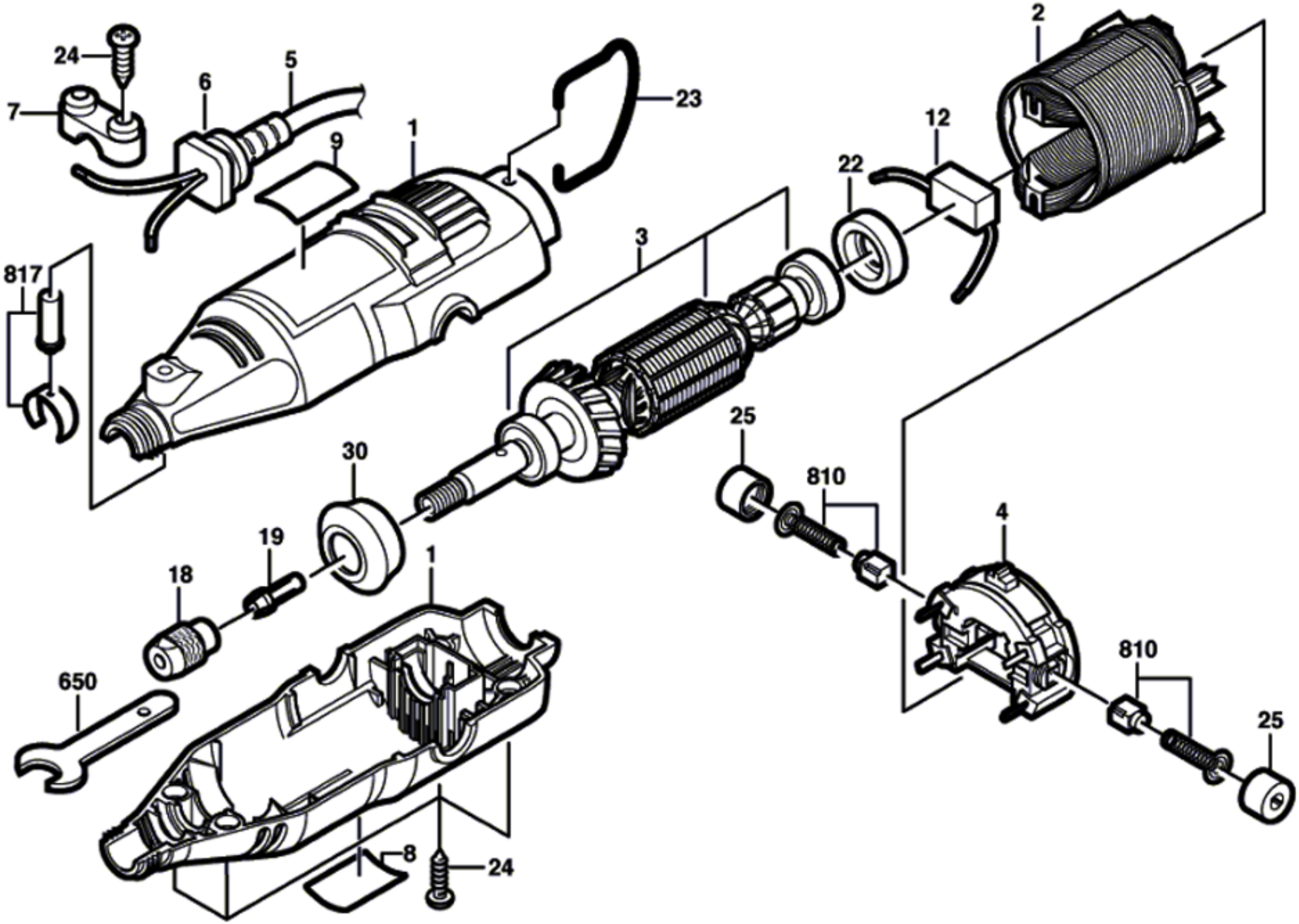
24
7
6
5
9
1
23
2
12
22
3
817
25
30
810
4
19
18
1
810
650
25
8
24