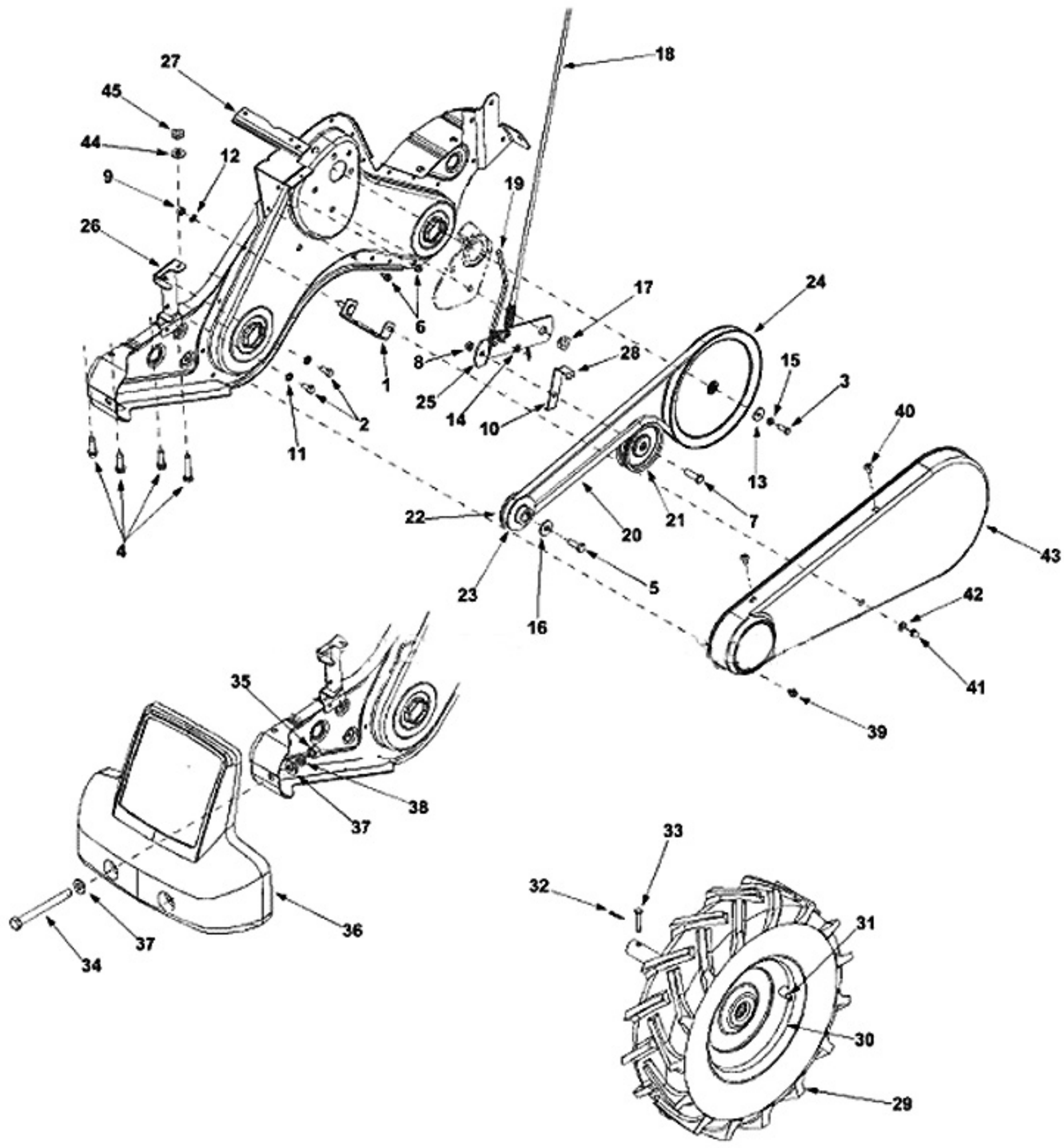
27
45
44
12
9
26
18
19
17
24
6
8
1
28
15
3
25
14
10
2
11
40
13
7
22
20
21
4
43
23
5
16
42
41
39
35
38
37
33
32
31
36
37
34
30
29

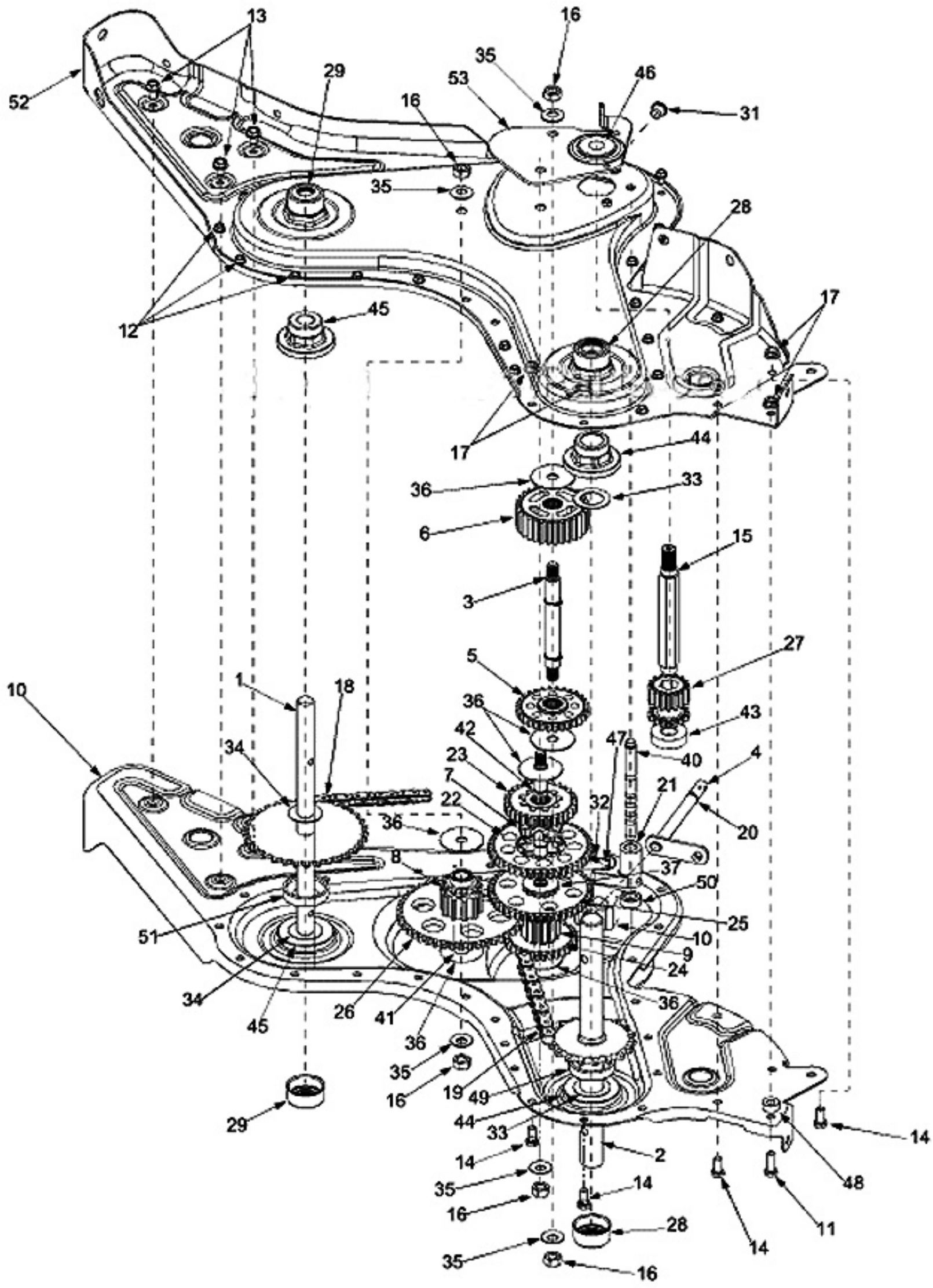
13
16
35
46
53
29
52
16
31
35
28
12
45
17
17
44
36
33
6
15
3
27
5
1
18
10
36
43
42
47
40
4
34
23
7
21
22
32
20
36
8
37
50
51
25
10
9
24
34
45
26
41
36
36
35
16
19
49
29
44
33
14
2
14
35
14
48
16
28
11
14
35
16

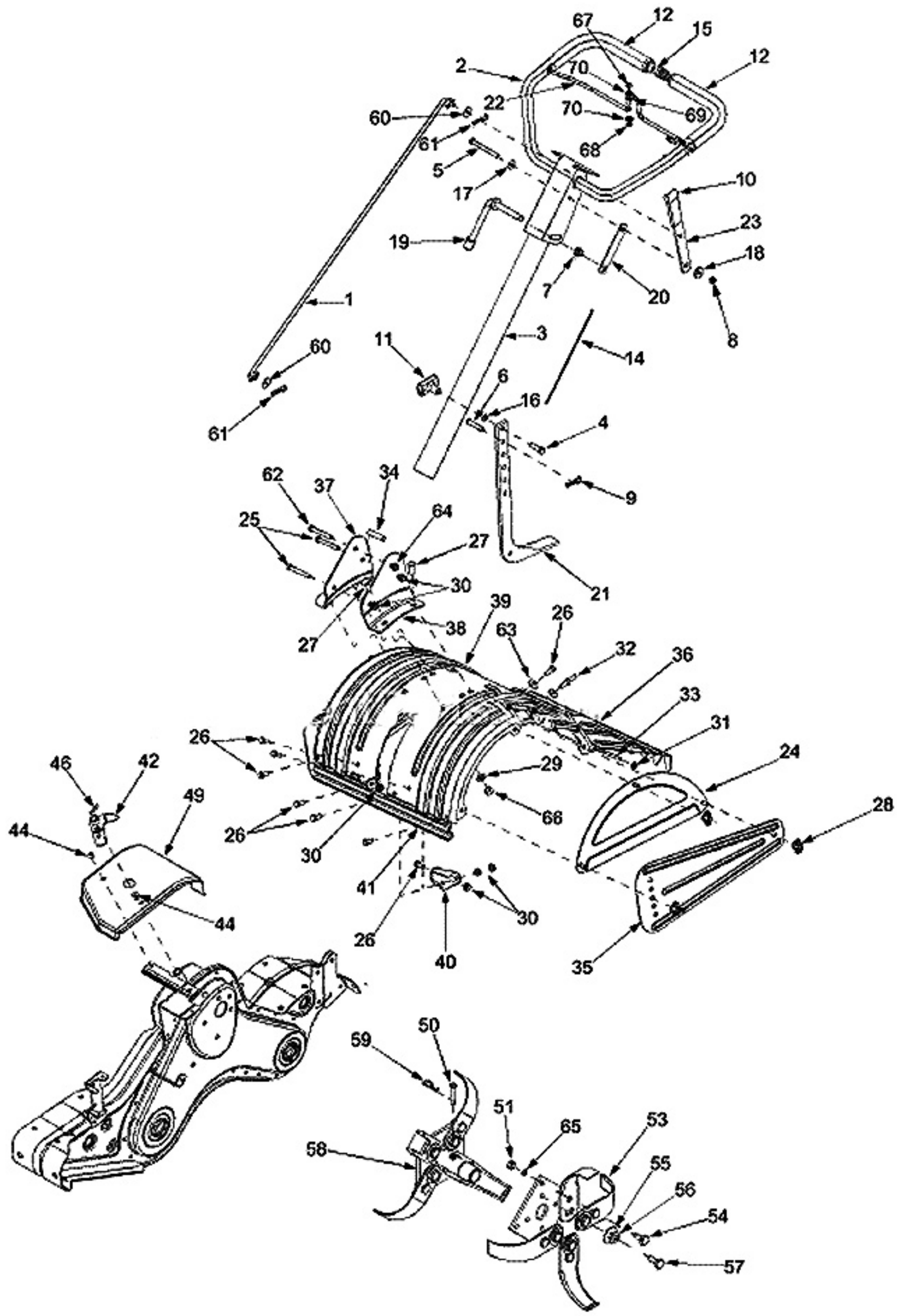
67
12
15
12
2
70
22
70
69
60
68
61
5
17
10
23
19
18
7
20
1
8
3
14
11
60
6
16
61
4
9
62
37
34
25
64
27
30
21
39
26
27
38
63
32
36
33
31
26
24
46
42
29
49
28
44
66
26
30
41
30
44
26
40
35
50
59
51
65
53
58
55
56
54
57