F 012 183 002

Issue Stand } 11-03-24 **Fig./Abb. 1**

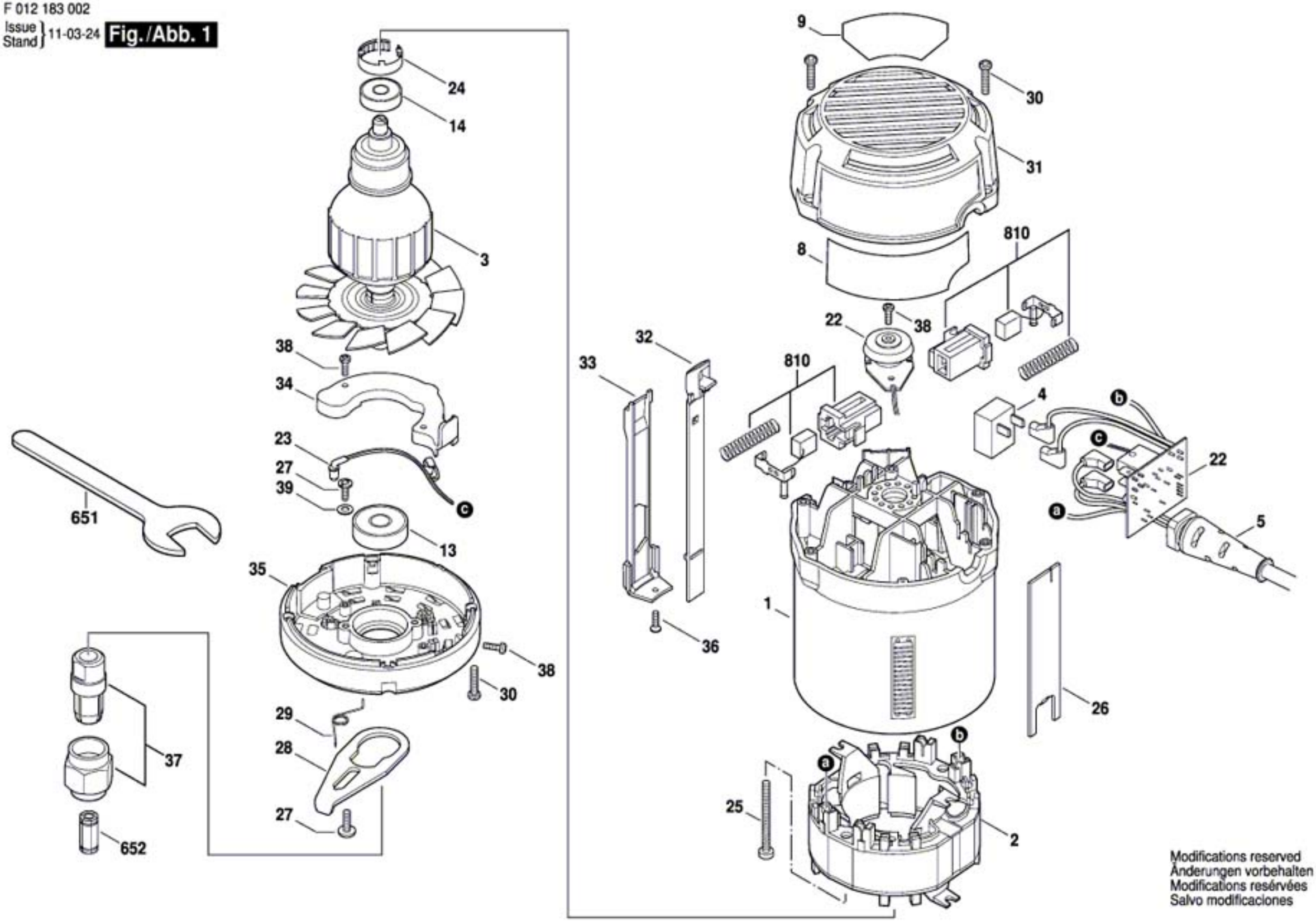

Modifications reserved
Änderungen vorbehalten
Modifications resérvées
Salvo modificaciones

F 012 183 002
Issue Stand } 11-03-24 **Fig./Abb. 2**

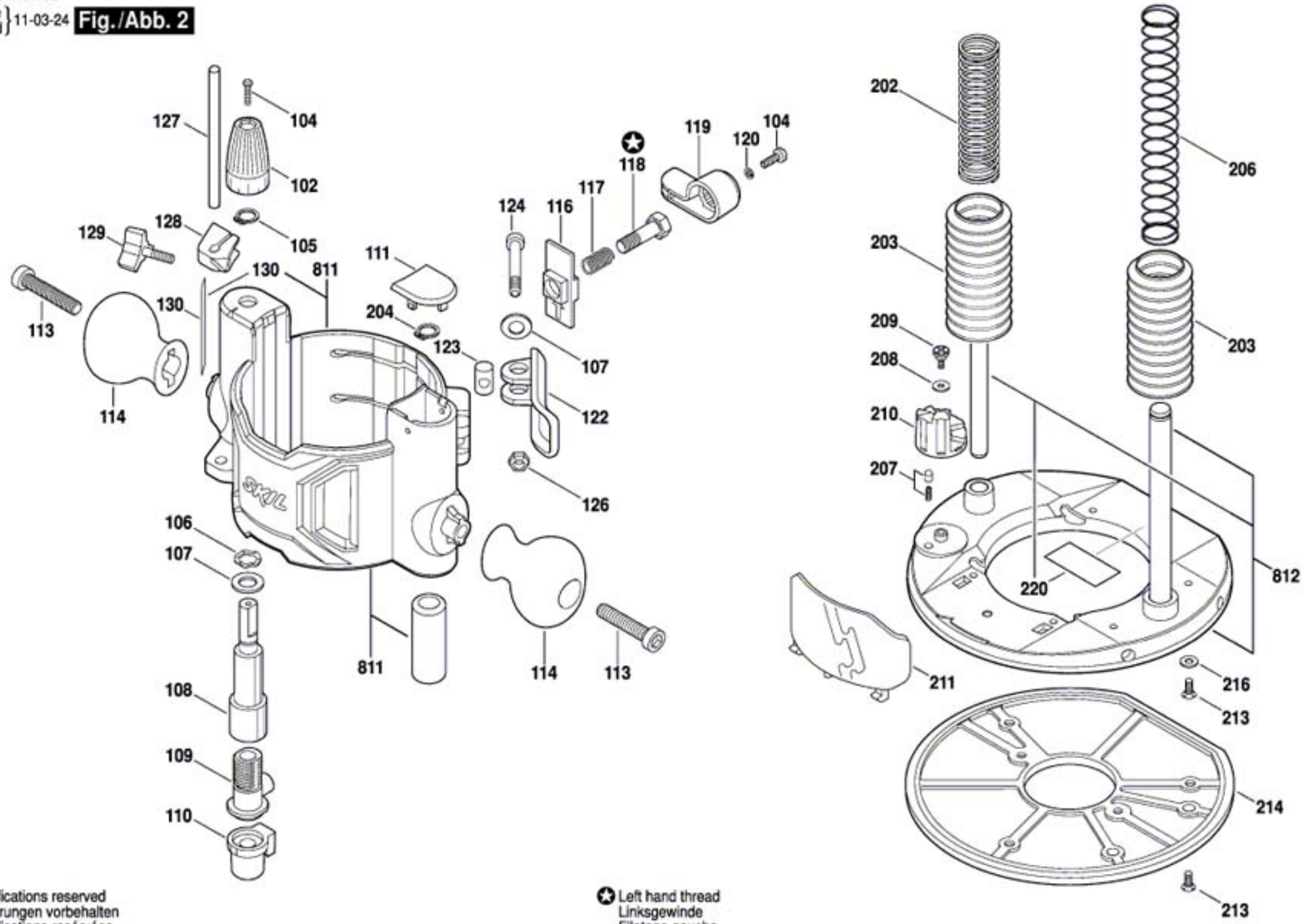

Modifications reserved
Änderungen vorbehalten
Modifications resérvées
Salvo modificaciones

✪ Left hand thread
Linksgewinde
Filetage gauche
Rosca izquierda

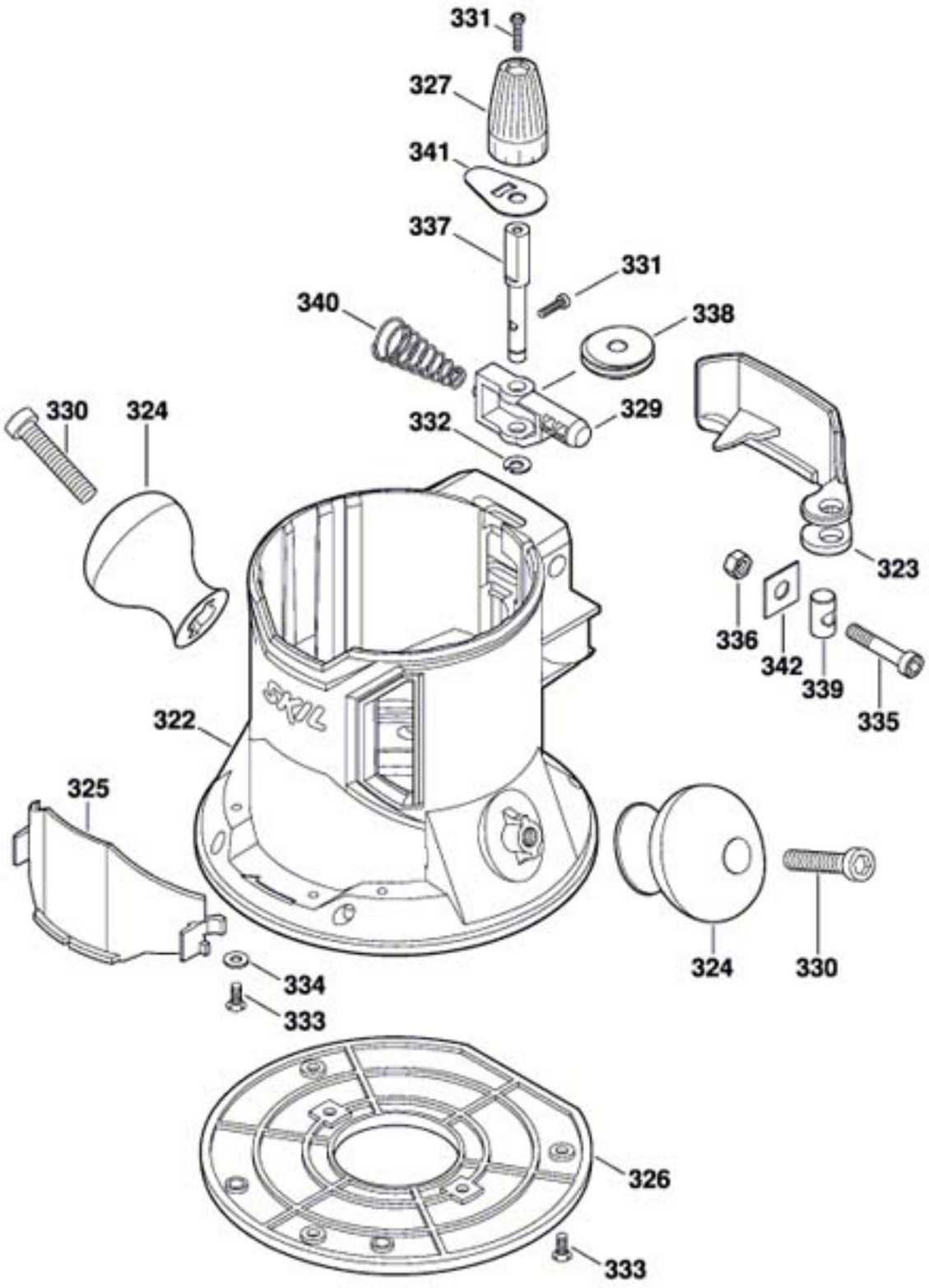

Modifications reserved
Änderungen vorbehalten
Modifications resérvées
Salvo modificaciones