Typ 0 601 **587** 839 = **1 587 DVS**

Stand
Issue 94-02

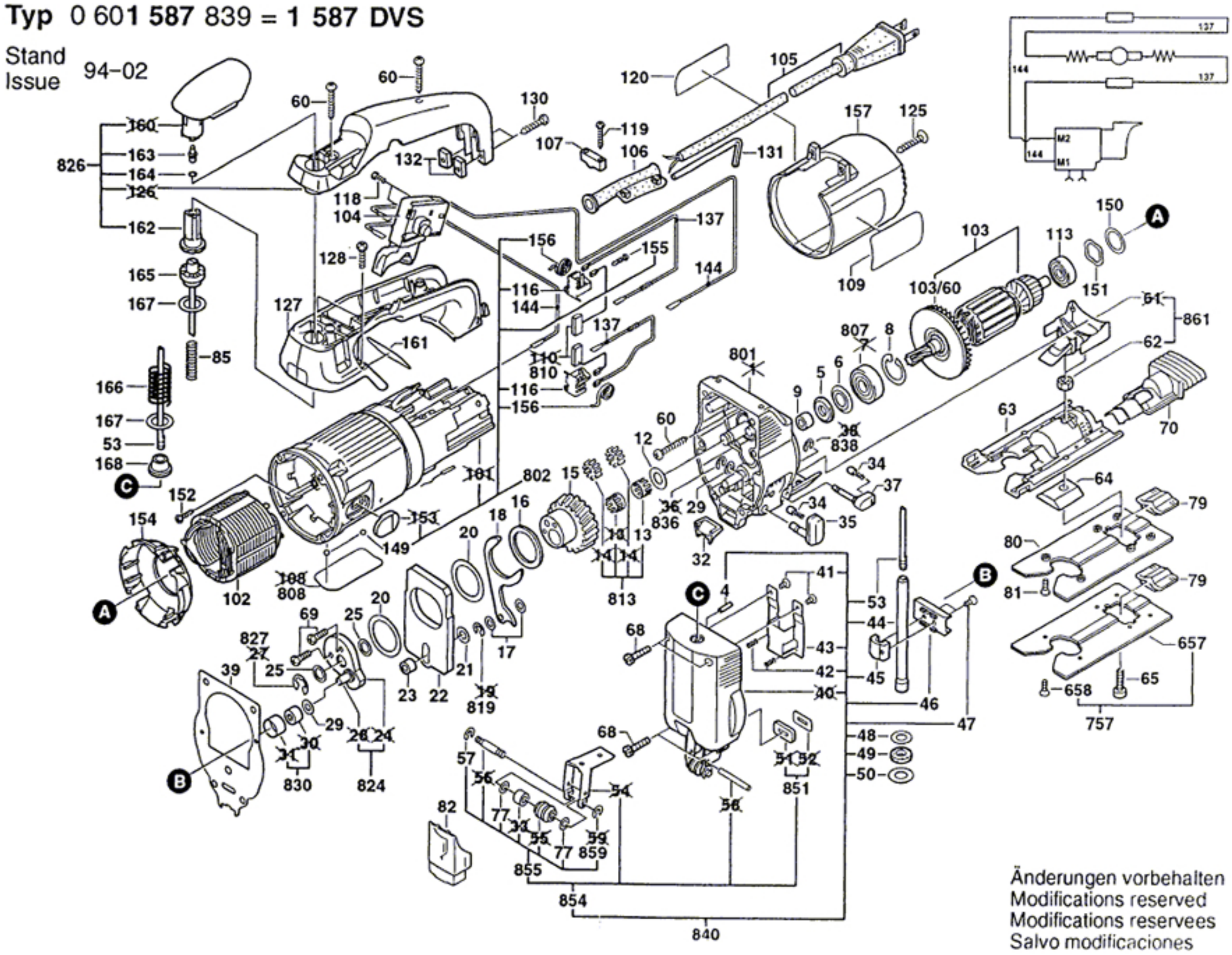

Änderungen vorbehalten
Modifications reserved
Modifications reservees
Salvo modificaciones