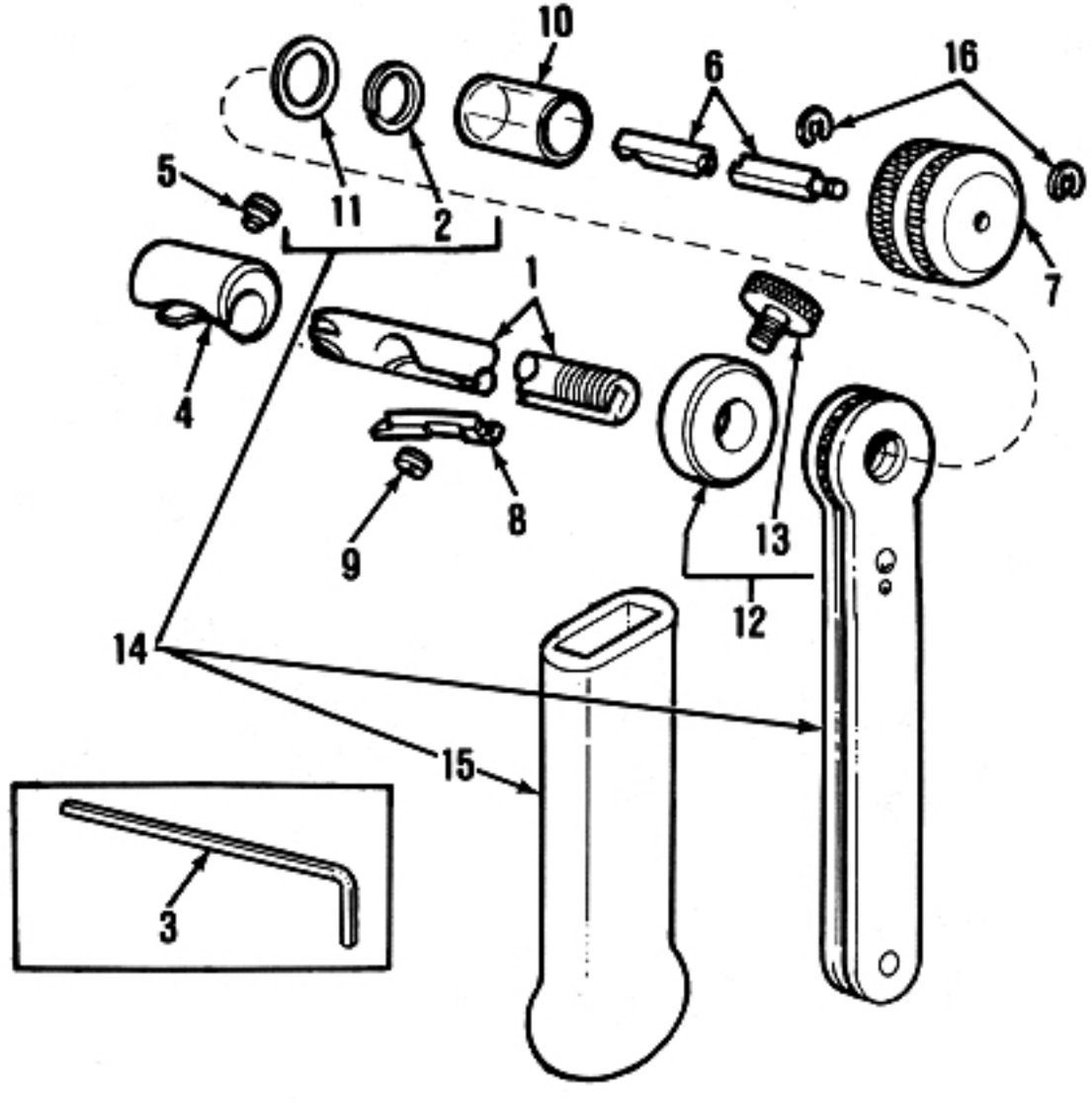
10
6
16
5
11
2
7
1
4
9
8
13
12
14
15
3